SONY® WEGA

TT-F1E
Modul TT-50

Kundendienstanleitung

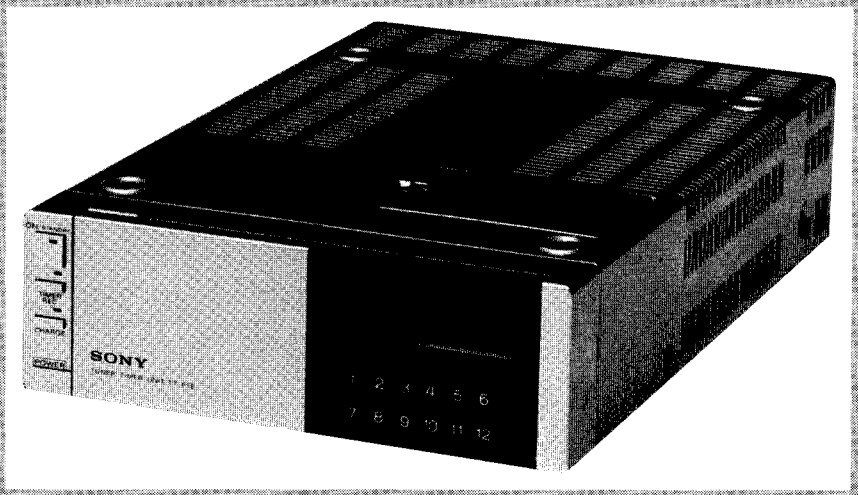

TUNER-TIMER

Sony-Wega-Service

INHALT

Inhalt 2
Technische Daten 3

Teil 1 - ALLGEMEINES 4

1-1. Allgemeines 4
1-2. Lage und Funktion der Bedienelemente 5
1-3. Anschlüsse 9
1-4. Abstimmung des Fernsehgeräts 12
1-5. Kanalvorwahl 17
1-6. Aufzeichnen von Fernsehprogrammen 23
1-7. Wiedergabe 25
1-8. Weitere Erläuterungen zum Einstellen der Uhr 27
1-9. Timergesteuertes Aufnehmen 27
1-10. Fehleranzeigen 28
1-11. Prüfung der Timereinstellung 28
1-12. Fernsehbetrieb 29
1-13. Aufzeichnung eines Kamerasignals 29
1-14. Aufladen der Akkubatterie 30
1-15. Anschluß an ein Audiosystem 31

Teil 2 - ZERLEGEN 32

2-1. Ausbau des Gehäuses 32
2-2. Ausbau des Netzteils 32
2-3. Ausbau der Platine HH-1 33

Teil 3 - ABGLEICH 34

3-1. Netzteil 34
3-2. Platine AA-12 34
3-3. Platine MM-2 34

Teil 4 - SCHALTBILDER 35

4-1. Leiterplattenanordnung 35
4-2. Blockschaltbild 36
4-3. Schaltbilder und Bestückungspläne 39
4-4. Halbleiteranschlüsse 59
4-5. Schaltbild des UHF/VHF-Tuners 60

Teil 5 - EXPLOSIONSDARSTELLUNGEN 61

1. Gehäuse 61
2. Rückwand 62
3. Netzteil 63
4. Chassis 64

Teil 6 - ERSATZTEILLISTE 65

FERNBEDIENUNG RMT-211 77

1. Bedienung 78
2. Schaltbild 80
3. Bestückungsplan 80
4. Explosionsdarstellung 81
5. Ersatzteilliste 82

ACHTUNG !

DIE IN DEN SCHALTBILDERN, DEN EXPLOSIONSDARSTELLUNGEN UND DER ERSATZTEILLISTE GRAU UNTERLEGTEN UND MIT DEM ZEICHEN ⚠ GEKENNZEICHNETEN BAUTEILE SIND FÜR DIE BETRIEBSSICHERHEIT WICHTIG. NUR DURCH ORIGINALTEILE ERSETZEN. ET-NUMMERN SIND IN DIESEM HANDBUCH ODER IN VON SONY HERAUSGEGEBENEN ERGÄNZUNGEN AUFGELISTET.

Abteilung Technische Information

SONY DEUTSCHLAND GmbH, Hugo-Eckener-Straße 20, 5000 Köln 30, Tel.: (0221) 5966-1

TECHNISCHE DATEN

TUNERTEIL	
Videosignal	CCIR, PAL-Colour
Empfangsbereiche	VHF : E2 - E12 UHF : E21 - E68 12 Programmwahltasten einstellbar
Antenneneingang	75Ω, asymmetrisch koaxial
HF-Modulatorausgang	UHF-Kanäle E30 - E39, einstellbar, 75Ω, asymmetrisch
ZEITSCHALTUHR	
Uhr	Quarzgesteuert
Zeiteinstellung	24-Stunden-Zyklus
Schaltuhrprogrammierung	Nur für Aufnahme, 9 Schaltprogramme innerhalb zwei Wochen einstellbar
Notstromakku	Selbstaufladender Akku Notstromversorgung : einmalig, maximal 10 Min. (nach 40stündiger Aufladung)
EINGÄNGE UND AUSGÄNGE	
VIDEO IN	BNC-Buchse, 1 V_{ss} an 75Ω, asymmetrisch, negativ synchronisiert
VIDEO OUT	BNC-Buchse, 1 V_{ss} an 75Ω, asymmetrisch, negativ synchronisiert
AUDIO IN	Cinch, 47Ω, -10 dB (0,25 V_{eff})
AUDIO OUT	Cinch, 10 kΩ, -5 dB (0,44 V_{eff}) bei 400 Hz, 60 % Modulation und 50 kΩ Last
Videorecorderanschluß	Anschlußkabel mit 26poligem Steckkontakt
ALLGEMEINES	
Stromversorgung	110 - 240 V ± 10 % Wechselspannung, 50/60 Hz
Leistungsaufnahme	65 W bei aufgeladenem Akku
Betriebstemperatur	0 °C bis 40 °C
Lagertemperatur	-20 °C bis +65 °C
Abmessungen (B x H x T)	ca. 215 x 80 x 325 mm ausschl. Bedienelementen und vorspringenden Teilen
Gewicht	ca. 4,2 kg
MITGELIEFERTES ZUBEHÖR	75Ω-Koaxialkabel für den Anschluß des Tuner/Timergeräts an den Fernseher Fernbedienung RMT-211 und 2 Mignonzellen Einstellschraubenzieher für HF-Modulator

TEIL 1
ALLGEMEINES

1-1. ALLGEMEINES

- Tuner-Timer in Kompaktformat für Kombination mit SL-F1E.
- Die 12 VHF/UHF-Programmtasten sprechen bereits auf leichtes Antippen an.
- Beliebige Abspeicherung der VHF/UHF-Kanäle.
- Sämtliche Laufwerkfunktionen des Tuner-Timers sowie des Videorecorders sind fernbedienbar (Fernbedienung RMT-211).
- Die Feinabstimmungsautomatik gewährleistet eine klare und verzerrungsfreie Bildwiedergabe.
- Dient dem portablen Videorecorder SL-F1E als Netzadapter.
- Dient zur Aufladung des NC-Akkus NP-1.
- Zehminuten-Notstromversorgung für Zeitschaltuhr.
- Anschluß für Fernsehgerät.

LAGE UND FUNKTION DER BEDIENUNGSELEMENTE

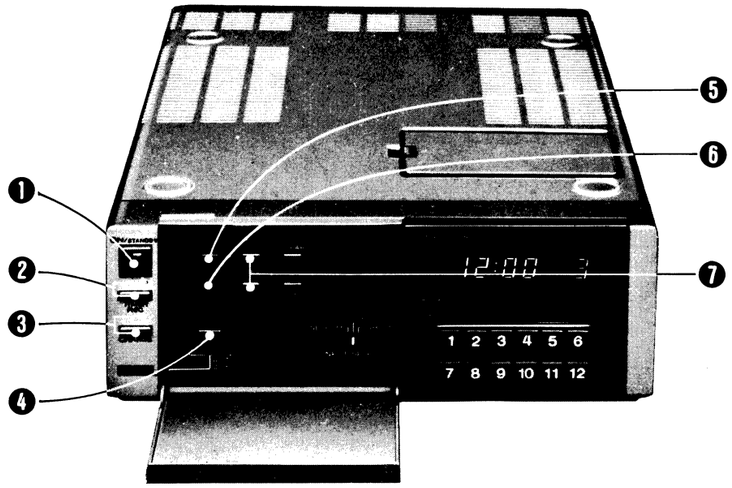

❶ Ein/Bereitschaftstaste [ON/STANDBY]
Ist der POWER-Schalter gedrückt, kann durch Drücken dieser Taste das Geräte eingeschaltet werden. Der Indikator leuchtet auf. Durch erneutes Drücken geht das Gerät in den Bereitschaftsbetrieb über, und der Indikator erlischt wieder.
Wenn der POWER-Schalter gedrückt ist, arbeitet der Timer-Teil und die Uhr auf jeden Fall, selbst wenn die ON/STANDBY-Taste ausgerastet wird.

❷ Timer-Aufnahmetaste und Indikator [TIMER REC]
Durch Drücken dieser Taste wird der Tuner-Timer auf Aufnahmebereitschaft geschaltet, und der TIMER REC-Indiktor leuchtet auf.

❸ Ladetaste und Indikator [CHARGE]
Zum Aufladen der in den Videorecoder eingesetzten Akkubatterie ist zunächt die ON/STANDBY-Taste auszurasten und dann die Ladetaste zu drücken. Während des Ladevorganges leuchtet der CHARGE-Indikator.

❹ Netzschalter [POWER]
Dieser Schalter dient zum Ein- und Ausschalten der Gesamt-Stromversorgung. Lassen Sie diesen Schalter im gedrückten Zustand, damit der Timer-Teil und die Uhr auch bei ausgerasteter ON/STANDBY-Taste noch arbeitet. Wird der POWER-Schalter ausgerastet (OFF), so wird die Timer-Einstellung und die momentane Uhrzeit gelöscht.

❺ Timer-Einstelltaste [TIMER SET]
Drücken Sie diese Taste zur Timer-Einstellung für die Aufnahmen.

❻ Uhr-Einstelltaste [CLOCK SET]
Drücken Sie diese Taste länger als eine Sekunde, um die Unrzeit einzustellen. Wird die Taste nur kurz angetippt, so kann ein Nullsekunden-Abgelich der Uhr durchgeführt werden.

❼ + und –Tasten
Diese Tasten dienen zur Einstellung der Uhrzeit, des Wochentages und des aufzunehmenden Programms.

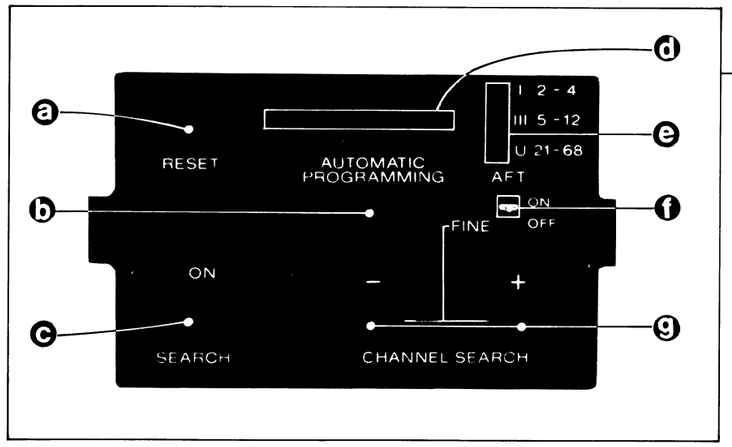

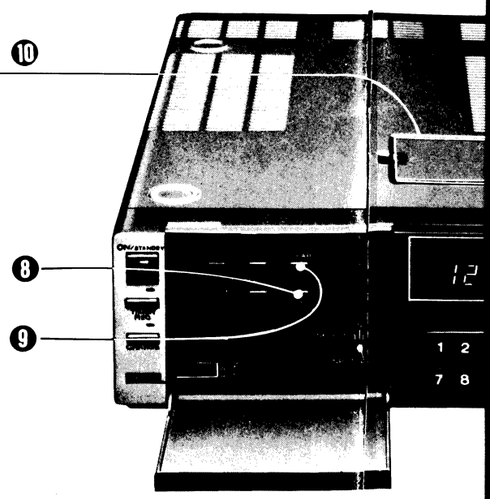

❽ Speichertaste [NEXT]
Durch Drücken dieser Taste wird die jeweils an den + und – Tasten eingestellte Uhrzeit, der Wochentag und der Kanal abgespeichert.

❾ Löschtaste [CLEAR]
Diese Taste dient zur Löschung der Timer-Programmierung.

❿ Abstimmfach
In diesem Fach befinden sich sämtliche Bedienungselemente für die Kanal-Vorwahl.

- **ⓐ Kanal-Löschtaste [RESET]:** Zur Löschung der Kanal-Vorwahi ist diese Taste zu drücken, während die SEARCH-Taste auf ON steht.
- **ⓑ Taste für automatische Vorwahl [AUTOMATIC PROGRAMMING]:** Wird diese Taste gedrückt, während die SEARCH-Taste auf ON steht, so erfolgt eine automatische Vorwahl aller empfangbaren Kanäle.
- **ⓒ Suchlauftaste [SEARCH]:** Drücken Sie diese Taste zur Vorwahl eines Kanals.
- **ⓓ Abstimm-Indikatoren:** Diese Indikatoren zeigen in etwa an, in welchem Teil des an den Frequenzband-Indikatoren angezeigten Bandes Sie sich momentan befinden.
- **ⓔ Frequenzband-Indikatoren:** Hier wird das Frequenzband, in dem Sie sich momentan befinden, angezeigt.
- **ⓕ AFT (automatische Feinabstimmung)-Schalter:** Dieser Schalter sollte normalerweise auf ON stehen. Stellen Sie ihn zur manuellen Feinabstimmung auf OFF.
- **ⓖ +/– Suchlauftasten [CHANNEL SEARCH]:** Diese Tasten dienen zur Abstimmung auf einen Sender. Durch Drücken der – Taste werden die Kanäle niedregerer Frequenzen und durch Drücken der + Taste die Kanäle höherer Frequenzen durchlaufen.

⓫ Timer-Anzeige

- ⓐ Anzeige des Wochentags
- ⓑ Anzeige der Aufnahmevorgangs-Nummer
- ⓒ leuchtet beim einstellen der Einschaltzeit
- ⓓ leuchtet beim einstellen der Abschaltzeit
- ⓔ Anzeige der momentanen Uhrzeit bzw.der Einschalt- oder Abschaltzeit (24-Stunden Zyklus)
  Bei der Anzeige der momentanen Uhrzeit blinkt während der ersten 30 Sekunden einer Minute der obere und während der letzten 30 Sekunden der untere Punkt.
- ⓕ Anzeige des Programms

⓬ Programmwahltasten
Diese Tasten dienen zur Wahl des Programms, das Sie aufnehmen oder ansehen wollen. Die gewählte Programmkanalnummer erscheint im Timer-Anzeigefenster.

⓭ Eingangswähler [INPUT SELECT]
Dieser Wähler dient zur Wahl der aufzunehmenden Eingangssignalquelle.
LINE/PCM: Zum Aufnehmen der an die VIDEO IN- oder AUDIO In-Buchse anliegenden Signale.
TUNER: Zum Aufnehmen von Fernsehprogrammen.
CAMERA: Zum Aufnehmen des am CAMERA-Anschluß des Videorecorders anliegenden Kamerasignals.
Stellen Sie diesen Wähler nicht während der Aufnahme um.

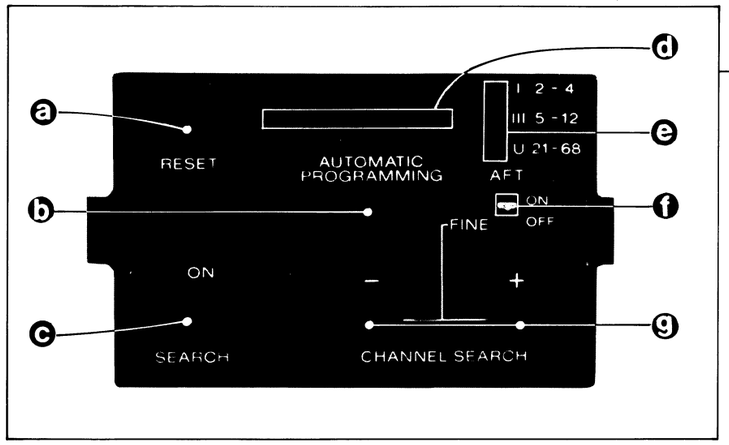

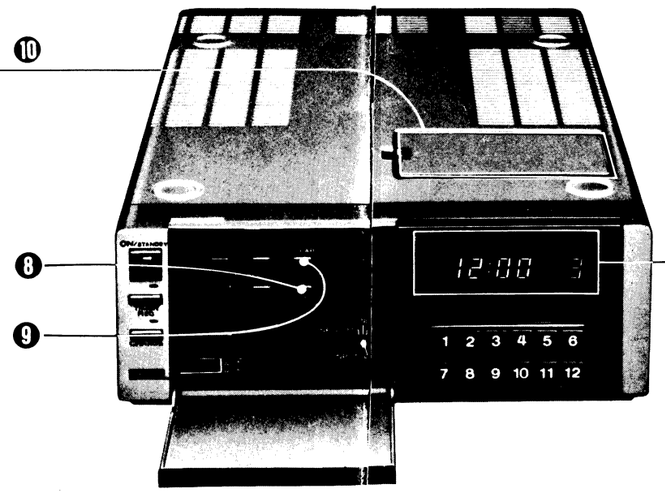

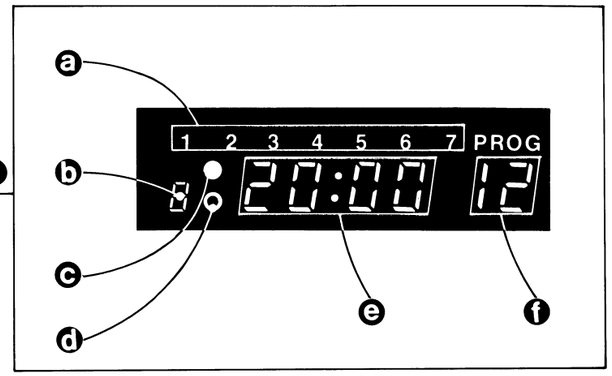

❽ Speichertaste [NEXT]
Durch Drücken dieser Taste wird die jeweils an den + und – Tasten eingestellte Uhrzeit, der Wochentag und der Kanal abgespeichert.

❾ Löschtaste [CLEAR]
Diese Taste dient zur Löschung der Timer-Programmierung.

❿ Abstimmfach
In diesem Fach befinden sich sämtliche Bedienungselemente für die Kanal-Vorwahl.

ⓐ Kanal-Löschtaste [RESET]: Zur Löschung der Kanal-Vorwahl ist diese Taste zu drücken, während die SEARCH-Taste auf ON steht.

ⓑ Taste für automatische Vorwahl [AUTOMATIC PROGRAMMING]: Wird diese Taste gedrückt, während die SEARCH-Taste auf ON steht, so erfolgt eine automatische Vorwahl aller empfangbaren Kanäle.

ⓒ Suchlauftaste [SEARCH]: Drücken Sie diese Taste zur Vorwahl eines Kanals.

ⓓ Abstimm-Indikatoren: Diese Indikatoren zeigen in etwa an, in welchem Teil des an den Frequenzband-Indikatoren angezeigten Bandes Sie sich momentan befinden.

ⓔ Frequenzband-Indikatoren: Hier wird das Frequenzband, in dem Sie sich momentan befinden, angezeigt.

ⓕ AFT (automatische Feinabstimmung)-Schalter: Dieser Schalter sollte normalerweise auf ON stehen. Stellen Sie ihn zur manuellen Feinabstimmung auf OFF.

❾ +/– Suchlauftasten [CHANNEL SEARCH]: Diese Tasten dienen zur Abstimmung auf einen Sender. Durch Drücken der – Taste werden die Kanäle niedregerer Frequenzen und durch Drücken der + Taste die Kanäle höherer Frequenzen durchlaufen.

⓫ Timer-Anzeige
- ⓐ Anzeige des Wochentags
- ⓑ Anzeige der Aufnahmevorgangs-Nummer
- ⓒ leuchtet beim einstellen der Einschaltzeit
- ⓓ leuchtet beim einstellen der Abschaltzeit
- ⓔ Anzeige der momentanen Uhrzeit bzw. der Einschalt- oder Abschaltzeit (24-Stunden Zyklus)

Bei der Anzeige der momentanen Uhrzeit blinkt während der ersten 30 Sekunden einer Minute der obere und während der letzten 30 Sekunden der untere Punkt.
- ⓕ Anzeige des Programms

⓬ Programmwahltasten
Diese Tasten dienen zur Wahl des Programms, das Sie aufnehmen oder ansehen wollen. Die gewählte Programmkanalnummer erscheint im Timer-Anzeigefenster.

⓭ Eingangswähler [INPUT SELECT]
Dieser Wähler dient zur Wahl der aufzunehmenden Eingangssignalquelle.

LINE/PCM: Zum Aufnehmen der an die VIDEO IN- oder AUDIO In-Buchse anliegenden Signale.
TUNER: Zum Aufnehmen von Fernsehprogrammen.
CAMERA: Zum Aufnehmen des am CAMERA-Anschluß des Videorecorders anliegenden Kamerasignals.
Stellen Sie diesen Wähler nicht während der Aufnahme um.

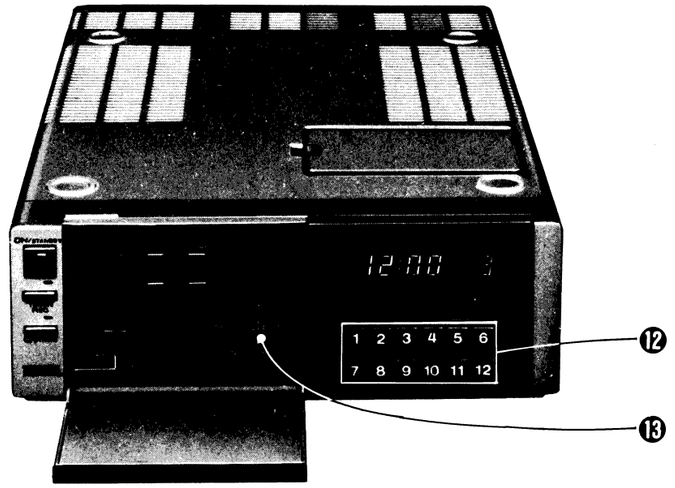

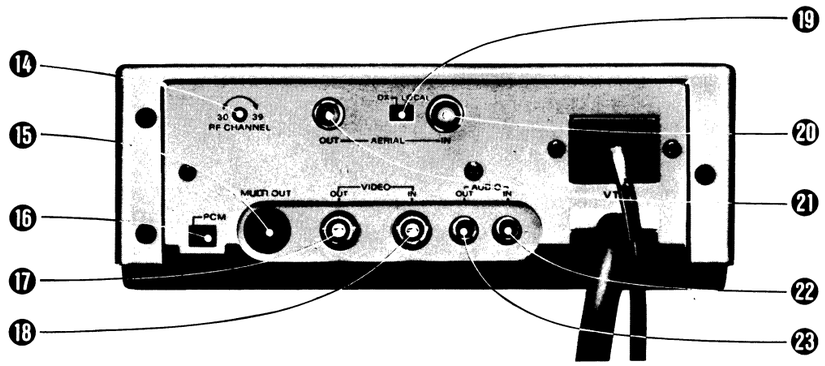

⑭ HF-Kanal-Einstellschraube [RF CHANNEL]
Falls es auf dem werkseitig eingestellten HF-Ausgangskanal zu Störungen des Bildes durch Interferenz mit einem anderen Fernsehsender kommt, muß diese Einstellschraube mit Hilfe des mitgelieferten Schraubenziehers einjustiert werden.

⑮ Mehrfachausgang [MULTI OUT]
Dieser Ausgang kann über das VK-2D Mehrfachkabel mit dem Farbmonitor KX-20PS1 verbunden werden.

⑯ PCM-Schalter
Stellen Sie diesen Schalter normalerweise auf die rechte Position. Für PCM-Aufnahme und Wiedergabe ist dieser Schalter auf PCM zu stellen.

⑰ Videoausgang [VIDEO OUT] (BNC-Buchse)
Verbinden Sie diese Buchse mit dem Videoeingang eines anderen Videorecorders, oder eines Video-Monitors.

⑱ Videoeingang [VIDEO IN] (BCN-Buchse)
Verbinden Sie diese Buchse mit dem Videoausgang einer Kamera, eines anderen Videorecorders etc.

⑲ Fern/Nah-Schalter [DX/LOCAL]
Stellen Sie diesen Schalter normalerweise auf DX. Bei sehr stark einfallenden Fernsehsendern stellen Sie ihn auf LOCAL.

⑳ Antenneneingang [AERIAL IN]
Schließen Sie hier das Antennenkabel an.

㉑ Antennenaugsgang [AERIAL OUT]
Verbinden Sie diese Buchse über das mitgelieferte Kabel mit der Antennenbuchse des Fernsehgeräts.

㉒ Toneingang [AUDIO IN] (Cinch-Buchse)
Verbinden Sie diese Buchse mit dem Direktausgang eines Cassettenrecorders, mit dem Direktausgang eines Verstärkers, mit dem Tonausgang einer Kamera oder mit dem Tonausgang eines Videorecorders.

㉓ Tonausgang [AUDIO OUT] (Cinch-Buchse)
Verbinden Sie diese Buchse mit dem Toneingang eines anderen Videorecorders, eines Video-Monitors etc.

ANSCHLÜSSE

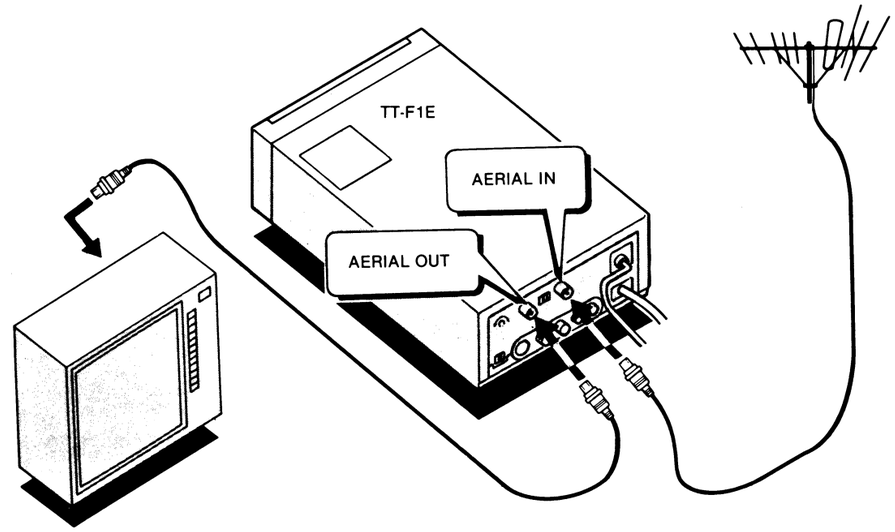

ANSCHLUSSHINWEISE

- Ziehen Sie den Stecker des Fernsehgeräts aus der Wandsteckdose, bevor Sie die Anschlüsse vornehmen.
- Schließen Sie das Netzkabel des Tuner-Timers erst an, wenn alle Anschlüsse am Tuner-Timer und am Fernsehgerät vorgenommen sind.
- Stecken Sie die Stecker fest ein. Lockere Anschlüsse können Bildstörungen verursachen.

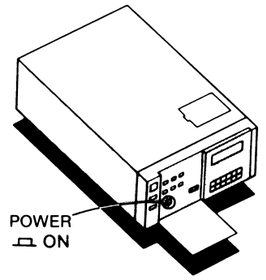

ANSCHLUSS DER ANTENNE UND DES FERNSEHGERÄTS

❶ Ziehen Sie das Antennenkabel an der Rückseite Ihres Fernsehgeräts ab.
❷ Schließen Sie das Antennenkabel an die AERIAL IN-Buchse des Tuner-Timers an.
❸ Verbinden Sie unter Verwendung des mitgelieferten Kabels die Antennenbuchse des Fernsehgeräts mit der AERIAL OUT-Buchse des Tuner-Timers. Jeder Stecker des Kabels paßt nur in eine der Buchsen.

Für normalen Fernsehempfang ist das Fernsehgerät und der Tuner-Timer an die Netzsteckdose anzuschließen und der POWER-Schalter des Tuner-Timers zu drücken.

ANSCHLÜSSE

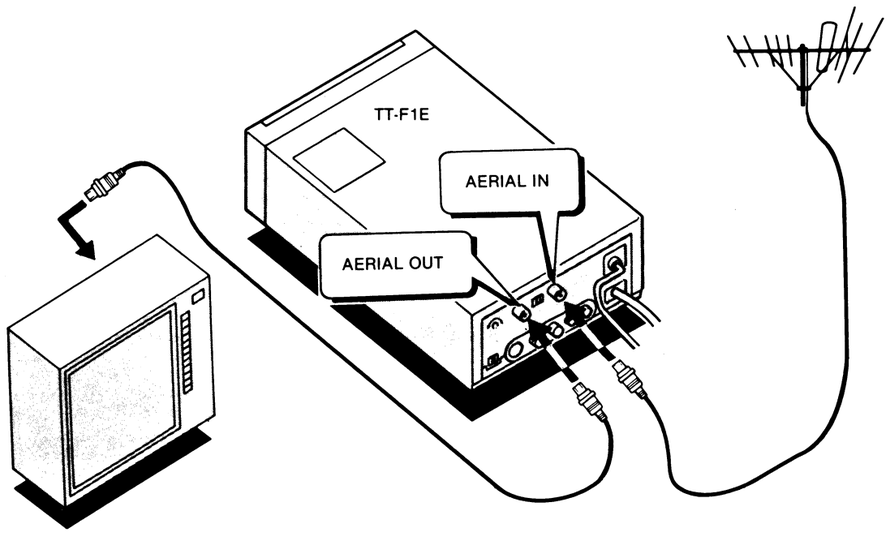

ANSCHLUSSHINWEISE

- Ziehen Sie den Stecker des Fernsehgeräts aus der Wandsteckdose, bevor Sie die Anschlüsse vornehmen.
- Schließen Sie das Netzkabel des Tuner-Timers erst an, wenn alle Anschlüsse am Tuner-Timer und am Fernsehgerät vorgenommen sind.
- Stecken Sie die Stecker fest ein. Lockere Anschlüsse können Bildstörungen verursachen.

ANSCHLUSS DER ANTENNE UND DES FERNSEHGERÄTS

❶ Ziehen Sie das Antennenkabel an der Rückseite Ihres Fernsehgeräts ab.
❷ Schließen Sie das Antennenkabel an die AERIAL IN-Buchse des Tuner-Timers an.
❸ Verbinden Sie unter Verwendung des mitgelieferten Kabels die Antennenbuchse des Fernsehgeräts mit der AERIAL OUT-Buchse des Tuner-Timers. Jeder Stecker des Kabels paßt nur in eine der Buchsen.

Für normalen Fernsehempfang ist das Fernsehgerät und der Tuner-Timer an die Netzsteckdose anzuschließen und der POWER-Schalter des Tuner-Timers zu drücken.

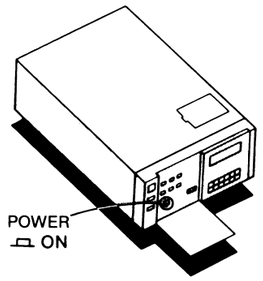

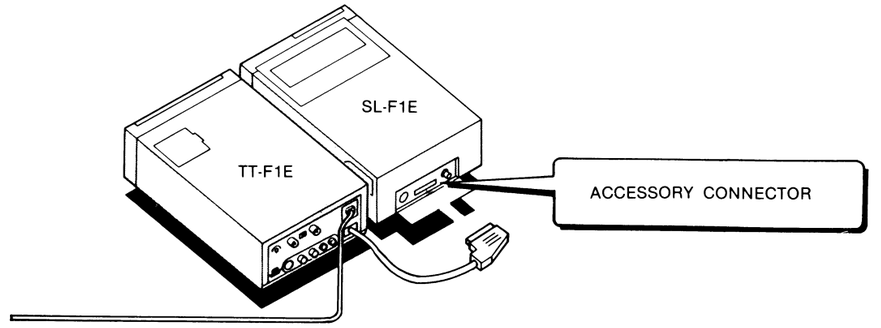

ANSCHLUSS DES VIDEORECORDERS SL-F1E

Vergewissern Sie sich vor dem Anschließen, daß die ON/STANDBY-Taste des Tuner-Timers ausgeschaltet ist.
Schließen Sie das Videorecorderkabel des Tuner-Timers am ACCESSORY CONNECTOR-Anschluß des Videorecorders an.
Der Stecker dieses Kabels läßt sich nur in der richtigen Position einstecken.
- Zum Betrachten von Videoprogrammen führen Sie anschließend die auf Seite 12 beschriebene Einstellung des Fernsehgeräts durch.

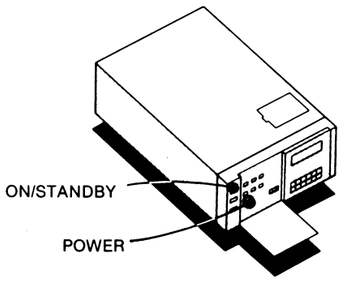

EIN- UND AUSSCHALTUNG DES TUNER-TIMERS

Lassen Sie den POWER-Schalter normalerweise in der gedrückten Stellung (ON) und schalten Sie den Tuner-Timer mit der ON/STANDBY-Taste ein und aus.
Der POWER-Schalter dient zur Ein- und Ausschaltung des Hauptstromkreises. Ist dieser Schalter ausgerastet, so wird die Stromzufuhr zu allen Teilen des Tuner-Timers (einschließlich des Uhrenteils) unterbrochen und der Timer-Speicher wird gelöscht. In dieser Stellung ist kein Fernsehempfang möglich, da das Fernsehsignal nicht an das Fernsehgerät weitergeleitet wird.
Bleibt der Schalter dagegen gedrückt (ON), wird der Uhrenteil stets mit Strom versorgt und die anderen Teile können mit der ON/STANDBY-Taste ein- und ausgeschaltet werden.

Der Tuner-Timer versorgt auch den Videorecorder mit Strom. Der Videorecorder kann deshalb unabhängig von der Stellung seines eigenen POWER-Schalters mit der ON/STANDBY-Taste des Tuner-Timers ein- und ausgeschaltet werden.

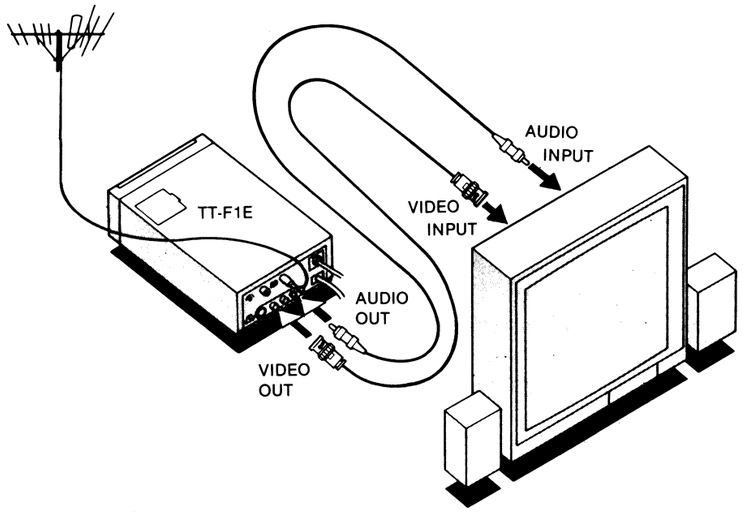

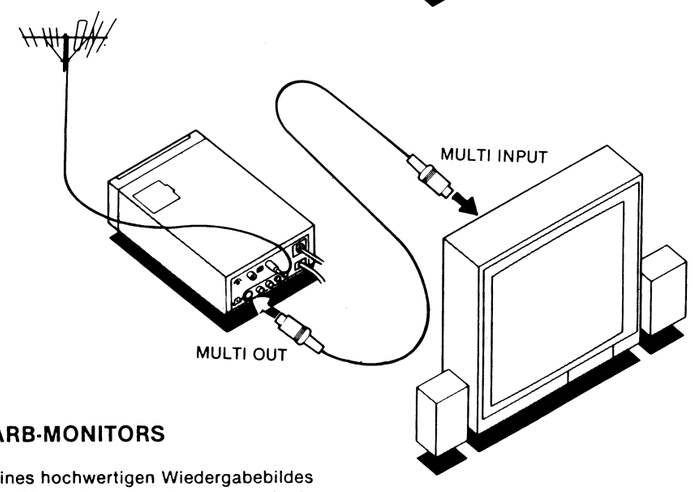

ANSCHLUSS EINES FARB-MONITORS

Schließen Sie zur Erzielung eines hochwertigen Wiedergabebildes kein herkömmliches Fernsehgerät, sondern einen Farbmonitor, wie z.B.den Farbmonitor an.
Die Antenne ist in gleicher Weise am Tuner-Timer anzuschließen wie bei der Verwendung eines herkömmlichen Fernsehgeräts.

Anschluß unter Verwendung der Audio- und Videokabel
Verbinden Sie unter Verwendung des Anschlußkabels UGC-1 (1m) oder UGC-2 (2m) die VIDEO OUT-Buchse des Tuner-Timers mit dem Videoeingang des Fernsehmonitors.
Verbinden Sie unter Verwendung des Anschlußkabels VMC-1S die AUDIO OUT-Buchse des Tuner-Timers mit dem Audioeingang des Fernsehmonitors.

Anschluß unter Verwendung des Mehrfachkabels
Dem Farbmonitor KX-20PS1 können die Video- und Audio-Signale auch über das Mehrfachkabel VK-2D zugeleitet werden.

ABSTIMMUNG DES FERNSEHGERÄTS

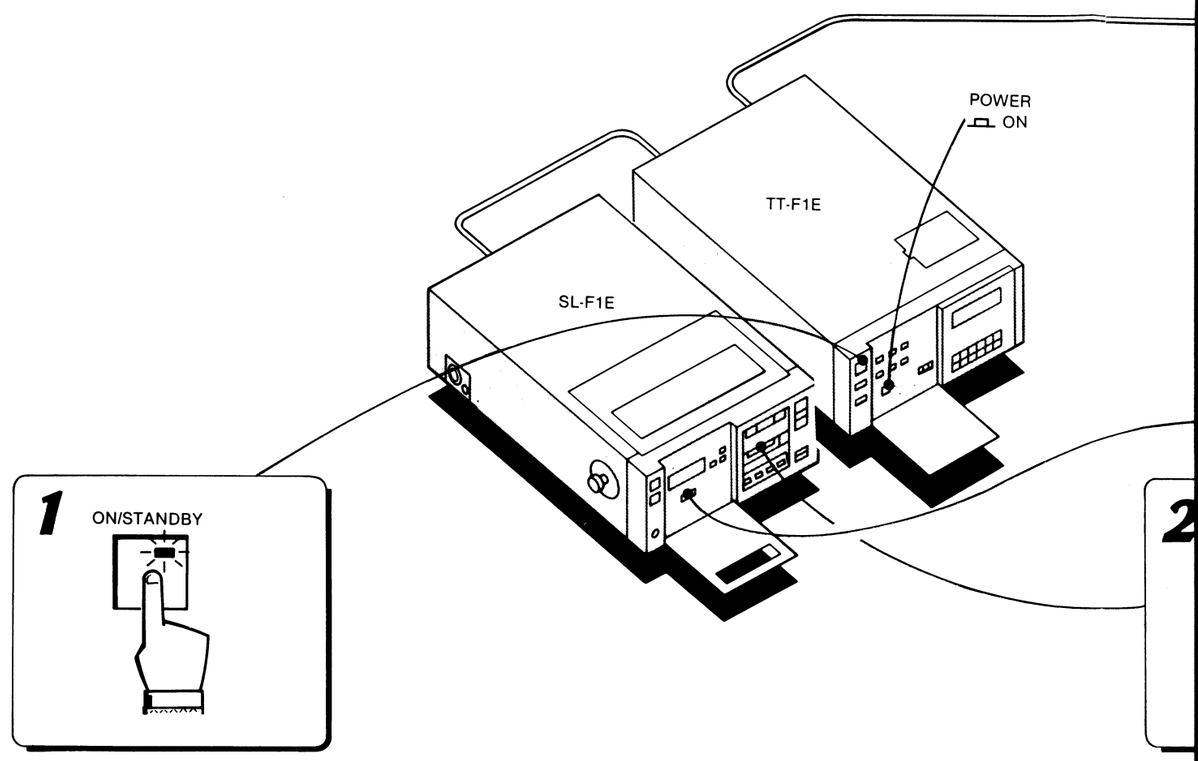

Zur Wiedergabe des Signals vom Tuner-Timer und vom Videorecorder muß das Fernsehgerät auf den betreffenden Kanal (Video-Kanal) abgestimmt werden.

❶ Schließen Sie die Geräte an, und schalten Sie dann den Tuner-Timer sowie die angeschlossenen Geräte ein.
❷ Achten Sie darauf, daß der Videorecorder in der Stoppfunktion steht.
❸ Stellen Sie den TEST SIGNAL-Schalter des Videorecorders auf ON.
❹ Schalten Sie das Fernsehgerät ein, und stimmen Sie auf einen zwischen den UHF-Kanälen E30 und E39 liegenden Kanal ab. Regeln Sie den Kanalwähler so ein, daß das Schwarz-Weiß-Testbild scharf auf den Bildschirm zu sehen ist, und ein Ton hoher Frequenz hörbar wird.
● Das Testsignal liegt zwischen UHF-Kanal E30 und E39.
— Sollten beim Abstimmen des Fernsehgeräts Probleme auftreten, so lesen Sie die Bedienungsanleitung des Fernsehgeräts durch, oder wenden Sie sich an den nächsten Händler.
Bei störungsfreiem Testbild ist das Fernsehgerät richtig abgestimmt, und der TEST SIGNAL-Schalter kann wieder auf OFF gestellt werden.
Bei nicht störungsfreiem Testbild muß die auf Seite 14 beschriebene Abstimmung vorgenommen werden.

Bei Verwendung des Videorecorders und Tuner-Timers ist Fernsehgerät stets wieder auf diesen Kanal abzustimmen.

ABSTIMMUNG DES FERNSEHGERÄTS

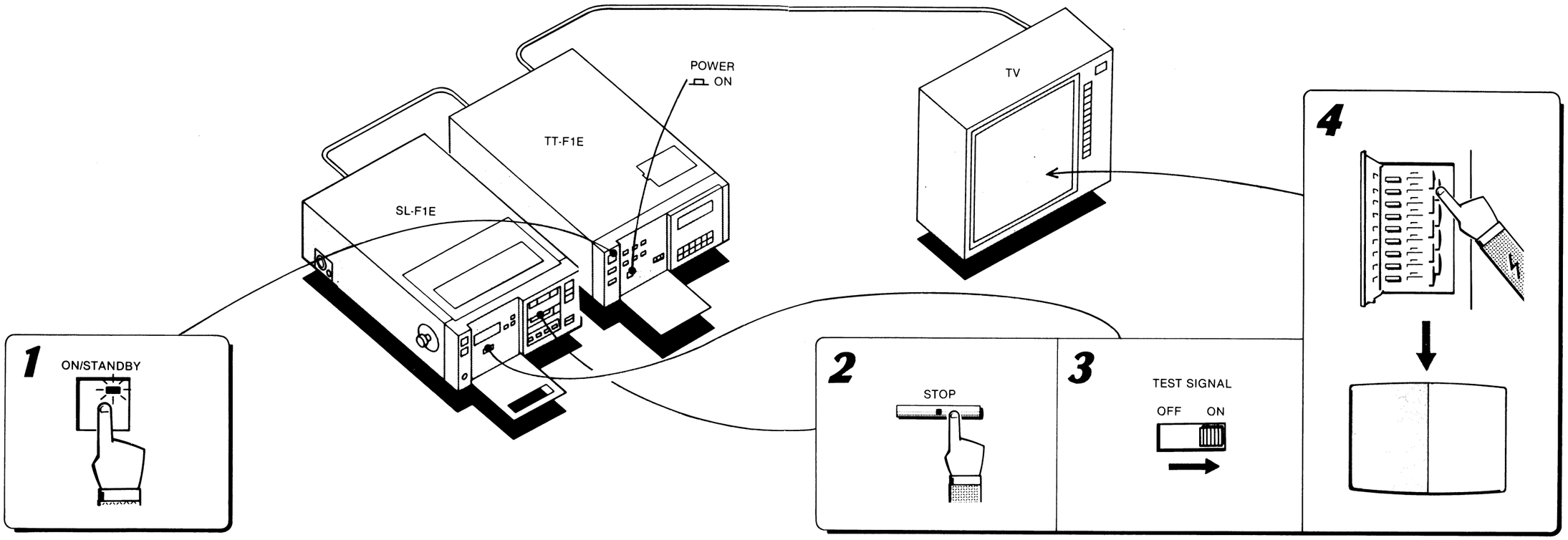

Zur Wiedergabe des Signals vom Tuner-Timer und vom Videorecorder muß das Fernsehgerät auf den betreffenden Kanal (Video-Kanal) abgestimmt werden.

❶ Schließen Sie die Geräte an, und schalten Sie dann den Tuner-Timer sowie die angeschlossenen Geräte ein.
❷ Achten Sie darauf, daß der Videorecorder in der Stoppfunktion steht.
❸ Stellen Sie den TEST SIGNAL-Schalter des Videorecorders auf ON.
❹ Schalten Sie das Fernsehgerät ein, und stimmen Sie auf einen zwischen den UHF-Kanälen E30 und E39 liegenden Kanal ab. Regeln Sie den Kanalwähler so ein, daß das Schawarz-Weiß-Testbild scharf auf den Bildschirm zu sehen ist, und ein Ton hoher Frequenz hörbar wird.
● Das Testsignal liegt zwischen UHF-Kanal E30 und E39.
— Sollten beim Abstimmen des Fernsehgeräts Probleme auftreten, so lesen Sie die Bedienungsanleitung des Fernsehgeräts durch, oder wenden Sie sich an den nächsten Händler.
Bei störungsfreiem Testbild ist das Fernsehgerät richtig abgestimmt, und der TEST SIGNAL-Schalter kann wieder auf OFF gestellt werden.
Bei nicht störungsfreiem Testbild muß die auf Seite 14 beschriebene Abstimmung vorgenommen werden.

Bei Verwendung des Videorecorders und Tuner-Timers ist Fernsehgerät stets wieder auf diesen Kanal abzustimmen.

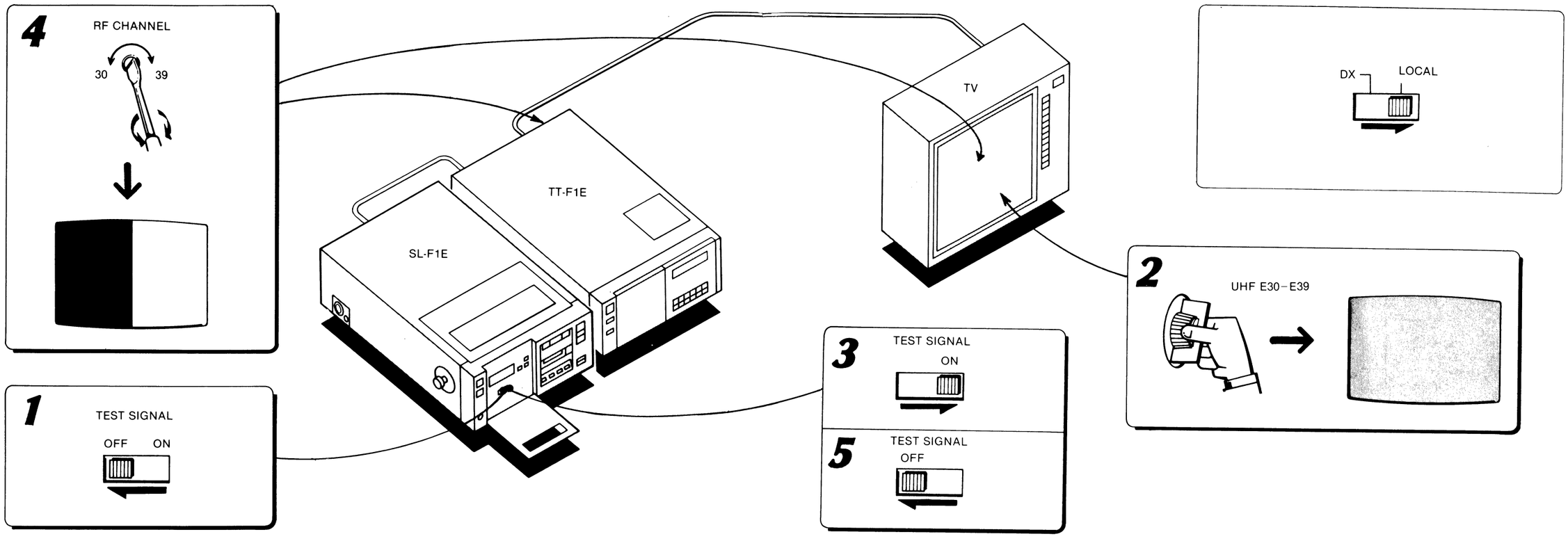

Bei nicht störungsfreiem Testbild

❶ Stellen Sie den TEST SIGNAL-Schalter auf OFF.

❷ Stimmen Sie mit dem Kanalwähler oder dem Feinabstimmknopf so auf einen zwischen UHF-Kanal 30 und 39 liegenden Kanal ab, daß auf dem Bildschirm kein Bild zu sehen ist und ein konstantes Rauschen oder gar Kein Ton zu hören ist.
Wir empfehlen, auf einen Kanal abzustimmen, der möglichst weit von belegten Kanälen entfernt liefgt.

❸ Stellen Sie den TEST SIGNAL-Schalter wieder auf ON.

❹ Justieren Sie die RF CHANNEL-Einstellschraube auf der Rückseite des Tuner-Timers so ein, daß das Testbild störungsfrei auf dem Bildschirm erscheint.

● Verwenden Sie zur Justierung den mitgelieferten Schraubenzieher.

❺ Der Abstimmvorgang ist damit beendet, und der TEST SIGNAL-Schalter ist wieder auf OFF zu stellen.

Hinweis zum Betrieb in Gebieten mit großen Signalstärken

Der Tuner-Timer ist mit einem HF-Vorverstärker ausgestattet, um stets einen klaren Empfang zu gewährleisten. In Gebieten starken Signaleinfalls kann es jedoch durch Übersteuerung dieses Vorverstärkers zu einer Beeinträchtigung der Bildqualität kommen. Stellen Sie in diesem Fall den auf der Rückseite befindlichen DX/LOCAL-Schalter auf LOCAL.

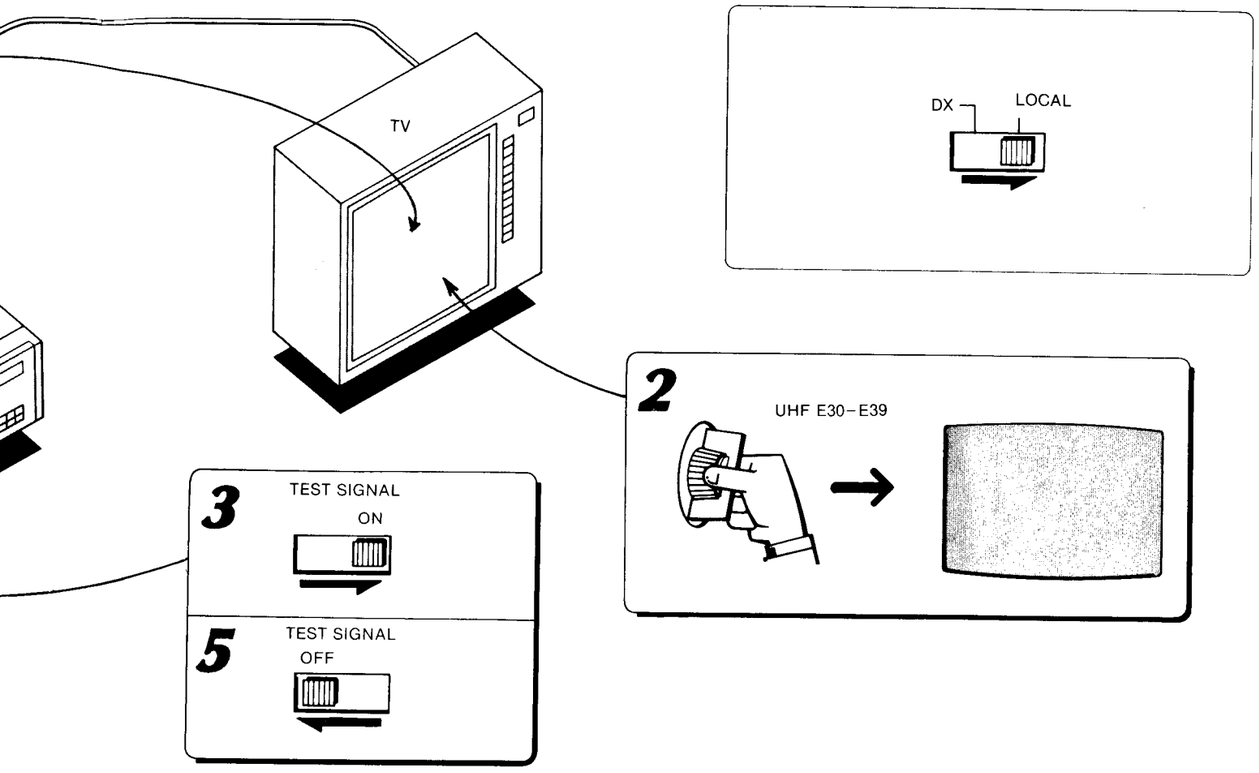
TV
DX
LOCAL
2
UHF E30–E39
3
TEST SIGNAL
ON
5
TEST SIGNAL
OFF

KANALVORWAHL

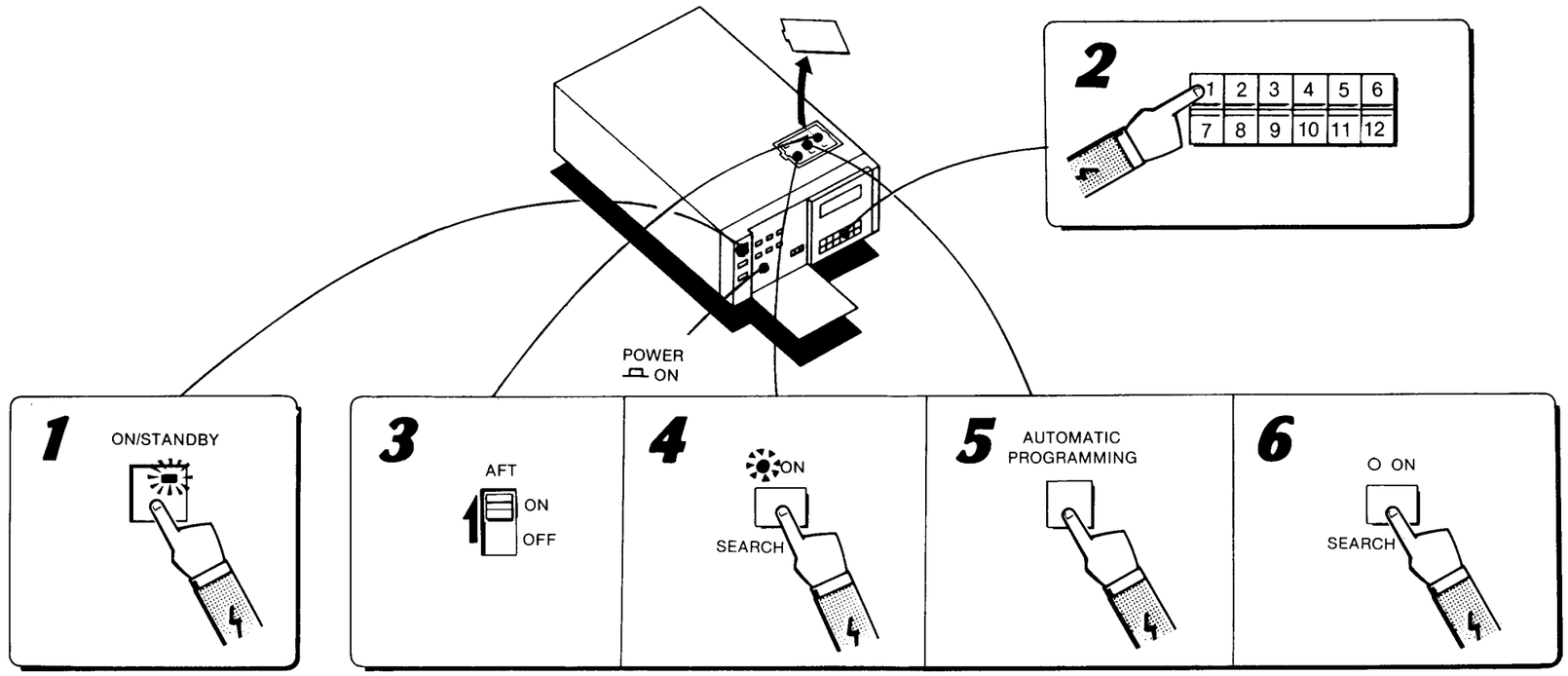

AUTOMATISCHE VORWAHL ALLER EMPFANGBAREN VHF- UND UHF-KANÄLE

Die in Ihrem Gebiet empfangbaren Kanäle können automatisch auf die Programmwahltasten abgespeichert werden. Dieser Abspeichervorgang beginnt mit dem Kanal der niedrigsten Frequenz und endet beim Kanal der höchsten Frequenz.

❶ Schalten Sie den Tuner-Timer ein.
❷ Drücken Sie die Programmwahltaste „1".
Im Anzeigefenster des Tuner-Timers erscheint dann „PROG 1".
❸ Stellen Sie den AFT-Schalter auf ON.
❹ Drücken Sie die SEARCH-Taste. Der Indikator leuchtet dann auf.
❺ Drücken Sie die AUTOMATIC PROGRAMMING-Taste. Der automatische Suchlauf-Abspeichervorgang beginnt dann und wird solange fortgesetzt, bis der letzte Kanal abgespeichert ist.
❻ Drücken Sie die SEARCH-Taste (OFF). Der Indikator erlischt.
❼ Drücken Sie zur Überprüfung der Bildqualität nacheinander die Programmwahltasten.

Ist die Bildqualität einiger Kanäle nicht zufriedenstellend und soll die Abspeicherung dieser Kanäle deshalb wieder gelöscht werden oder soll die Reihenfolge der abgespeicherten Kanäle geändert werden, so sind die auf Seite 19 beschriebenen Schritte durchzuführen.

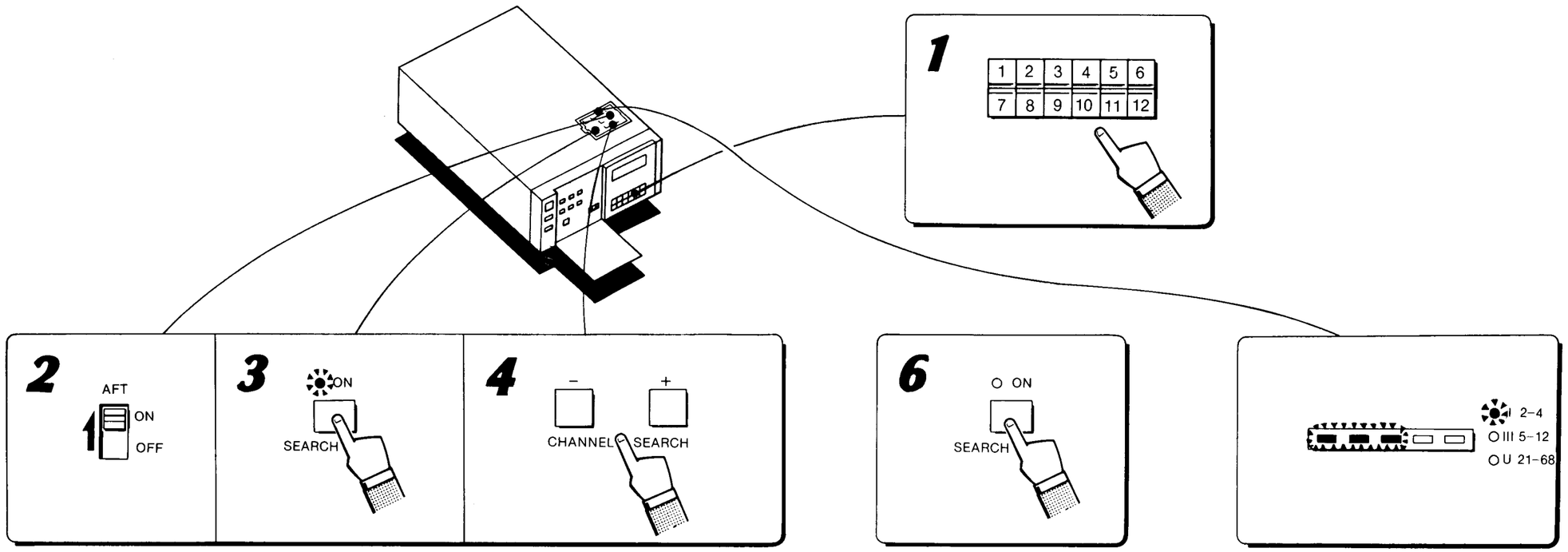

VORWAHL EINZELNER KANÄLE

❶ Drücken Sie die Programmwahltaste, für die die Abspeicherung durchgeführt werden soll.
❷ Stellen Sie den AFT-Schalter auf ON.
❸ Drücken Sie die SEARCH-Taste. Der Indikator leuchtet dann auf.
❹ Drücken Sie die + CHANNEL SEARCH-Taste zum Aufsuchen der Kanäle höherer oder die – CHANNEL SEARCH-Taste zum Aufsuchen der Kanäle niedrigerer Frequenz. (Halten Sie dabei diese Tasten aber nicht gedrückt.)
Sobald ein Sender empfangen wird, stoppt der Suchlaufvorgang automatisch.
Beobachten Sie das Fernsehbild und wiederholen. Wiederholen Sie diesen Schritt solange, bis der gewünschte Sender gefunden ist.
Die Mehrfachsegment-Abstimmanzeige zeigt dabei an, in welchem Teil des durch die Frequenzbandindikatoren angezeigten Frequnzbandes Sie sich gerade befinden.
❺ Wiederholen Sie die Schritte ❶ – ❹, bis alle gewünschten Sender vorgewählt sind.
❻ Drücken Sie die SEARCH-Taste (OFF). Der Indikator erlischt dann.

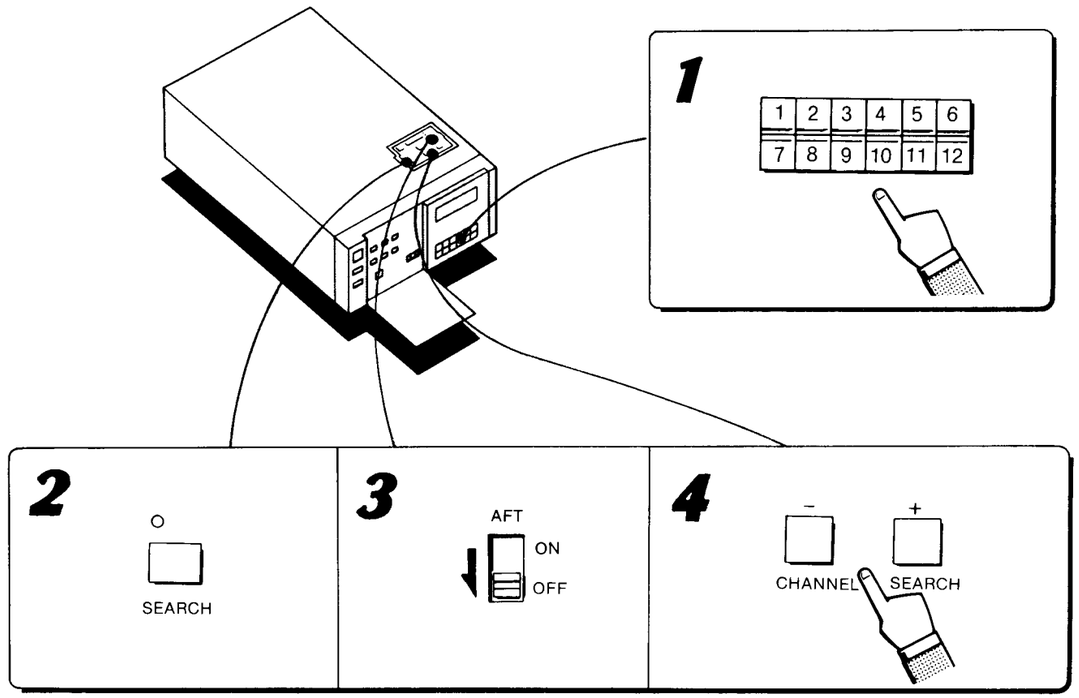

FEINABSTIMMUNG

Liefert die automatische Abstimmung eines Kanals keine zufriedenstellende Bildqualität, so führen Sie bei dem betreffenden Kanal eine manuelle Feinabstimmung durch.

❶ Drücken Sie die Programmwahltaste des Kanals, bei dem die Feinabstimmung durchgeführt werden soll.
❷ Überprüfen Sie, ob die SEARCH-Taste ausgerastet ist (OFF).
❸ Stellen Sie den AFT-Schalter auf OFF.
❹ Halten Sie die + oder – CHANNEL SEARCH-Taste gedrückt. Verschlechtert sich die Bildqualität, so lassen Sie die gedrückte Taste los, und drücken Sie die andere Taste. Auf diese Weise kann durch abwechselndes Drücken der + oder – Taste die Bildqualität optimal eingestellt werden.
❺ Vergewissern Sie sich, daß der AFT-Schalter noch auf OFF steht, und schließen Sie dann das Abstimmfach.

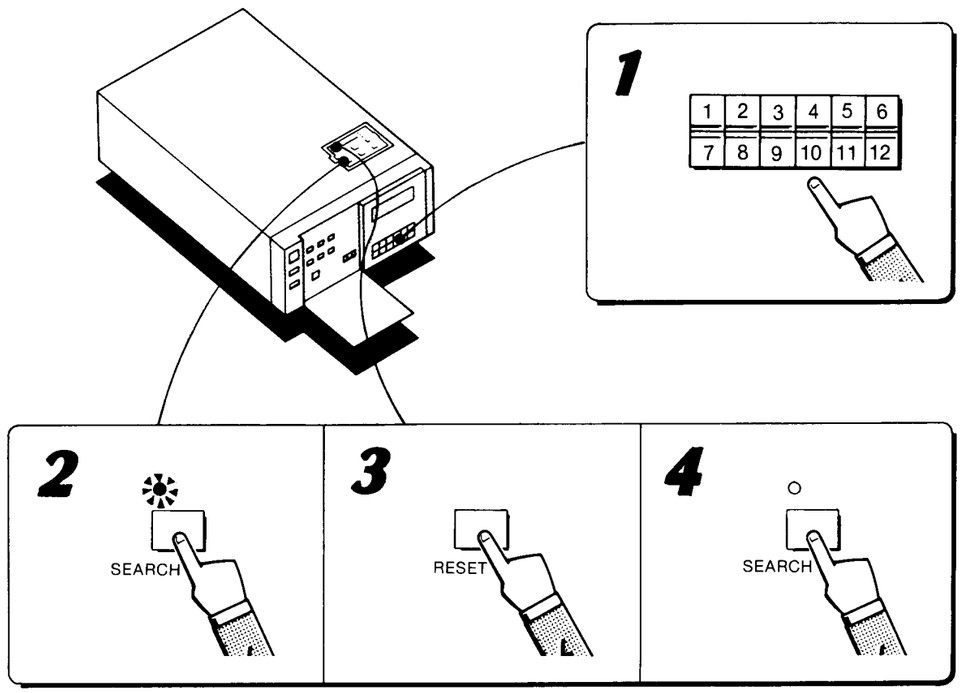

LÖSCHEN DER VORWAHL NICHT GEWÜNSCHTER KANÄLE

❶ Drücken Sie die Programmwahltaste, deren Speicherung gelöscht werden soll.
❷ Drücken Sie die SEARCH-Taste. Der Indikator leuchtet auf.
❸ Drücken Sie die RESET-Taste.
❹ Drücken Sie die SEARCH-Taste. Der Indikator erlischt.

Wird an der Fernbedieneinheit eine Kanalumschaltung vorgenommen, so werden die gelöschten Kanäle übersprungen.

AUFZEICHNEN VON FERNSEH-PROGRAMMEN

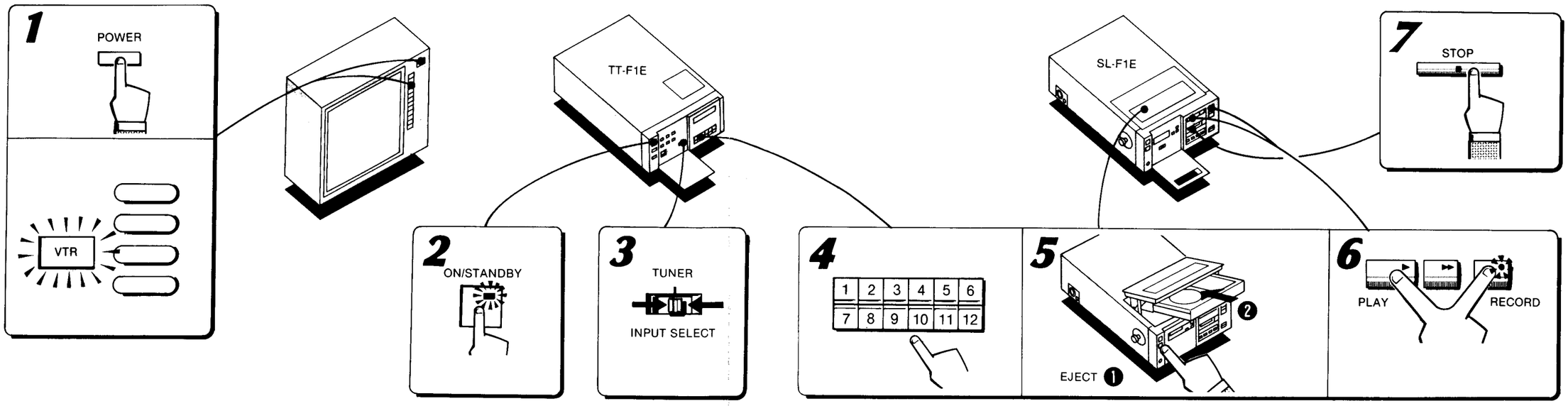

❶ Schalten Sie das Fernsehgerät ein, und wählen Sie den für den Videorecorder vorgewählten Kanal.
❷ Schalten Sie den Tuner-Timer durch Drücken der ON/STANDBY-Taste ein. Dabei wird gleichzeitig auch der Videorecorder eingeschaltet.
❸ Stellen Sie den INPUT SELECT-Wähler des Tuner-Timers auf TUNER.
❹ Wählen Sie am Tuner-Timer den Kanal, den Sie aufzeichnen möchten.
❺ Legen Sie eine Cassette mit dem runden Fenster nach links zeigend in den Videorecorder ein. Drücken Sie den Cassettenfachdeckel zu.
❻ Halten Sie die ● RECORD-Taste gedrückt, und drücken Sie gleichzeitig die PLAY-Taste. Das Aufzeichnen beginnt dann.
❼ Drücken Sie zum Stoppen des Aufzeichnens die ■ STOP-Taste des Videorecorders.

ACHTUNG
Einige Fernsehprogramme, Filme und Videoaufzeichnungen sind urheberrechtlich geschützt. Die Aufzeichnung solcher Sendungen ist strafbar.

AUFZEICHNUNG EINES FERNSEHPROGRAMMS BEI GLEICHZEITIGER BETRACHTUNG EINES ANDEREN PROGRAMMS

Die Aufzeichnung eines Fernsehprogramms kann auch während der gleichzeitigen Betrachtung eines anderen Programms erfolgen:
❶ Starten Sie die Aufzeichnung des gewünschten Fernsehprogramms in der gewohnten Weise.
❷ Wählen Sie das Programm, das Sie sich ansehen möchten am Kanalwähler des Fernsehgeräts.

WIEDERGABE

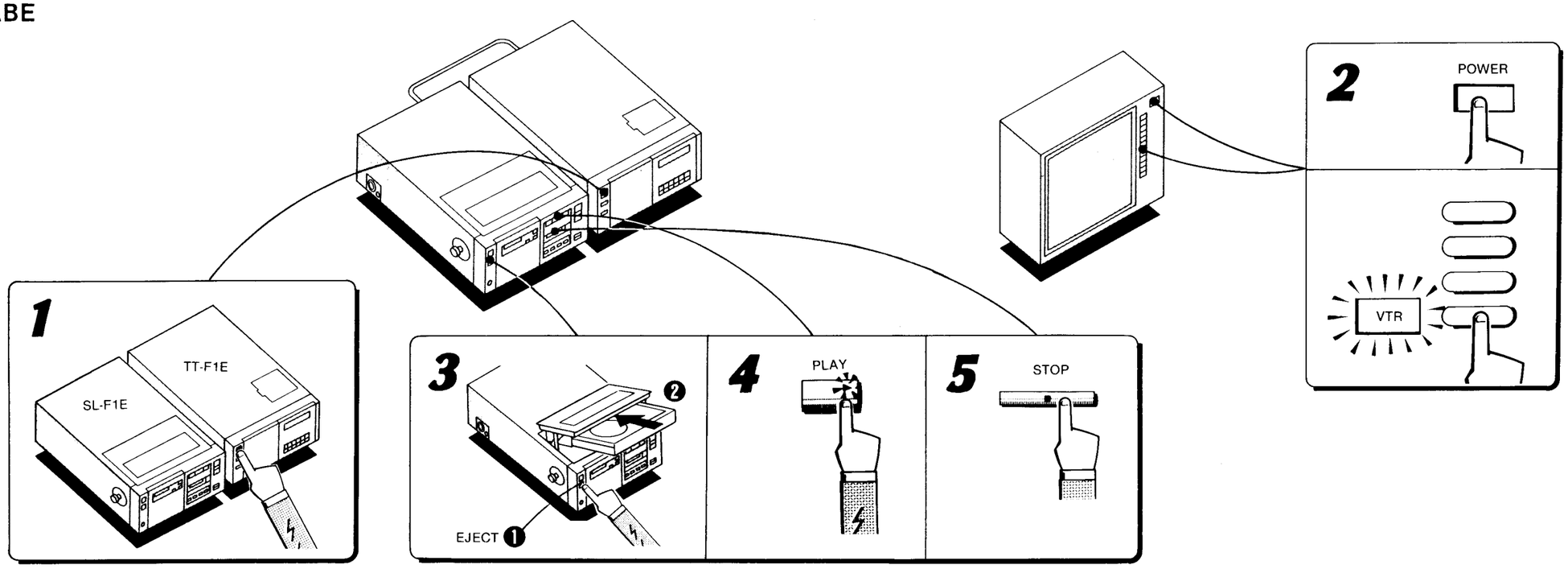

❶ Schalten Sie den Tuner-Timer und die angeschlossenen Geräte ein.
❷ Stellen Sie den Kanalwähler des Fernsehgeräts auf den Kanal des Videorecorders.
❸ Legen Sie eine Cassette mit dem runden Fenster nach links ein. Drücken Sie den Cassettenfachdeckel zu.
● Falls notwendig, spulen Sie das Band durch Drücken der ◀◀REW-Taste zurück.
❹ Drücken Sie die ▶ PLAY-Taste des Videorecorders. Der Indikator leuchtet dann auf, und die Wiedergabe beginnt.
❺ Drücken Sie zum Anhalten der Wiedergabe die ■ STOP-Taste. Auf dem Bildschirm erscheint dann das am INPUT SELECT-Wähler gewählte Bild. Am Bandende spult der Videorecorder automatisch zum Anfang zurück.

WEITERE ERLAÜTERUNGEN ZUM EINSTELLEN DER UHR

Die Einstellung der Uhr ist auf dem getrennten Anleitungsblatt erläutert.

Sekundenanzeige
Die Punkte in der Anzeige blinken jede Sekunde.
Der obere Punkt blinkt während der ersten 30 Sekunden einer Minute, der untere während der letzten 30 Sekunden.

Sekundenabgleich
Tippen Sie die CLOCK SET-Taste kurz (nicht länger als eine Sekunde) an.
Blinkt gerade der obere Punkt, so werden die Sekunden auf 00 gestellt. Zeigt die Uhr z.B. 7:30 an, so wird die Zeit auf 7:30, 00 Sekunden gestellt.
Blinkt gerade der untere Punkt, so wird die Zeitanzeige um eine Minute weitergeschaltet und die Sekunden werden auf 00 gestellt. Zeigt die Uhr z.B. 7:30 an, so wird die Zeitanzeige auf 7:31, 00 Sekunden gestellt.

Wird die CLOCK SET-Taste länger als eine Sekunde gedrückt, muß die Uhr wieder eingestellt werden und die Timer-Abspeicherung wird gelöscht.

Netzstromausfall
Ist die Stromversorgung nach ca. 10 Minuten wiederhergestellt, so blinken während der timergesteurten Aufnahme die Punkte des Anzeigefensters schnell und zeigen damit an, daß ein Netzstromausfall eingetreten ist. Eine im Gerät eingebaute aufladbare Akkubatterie übernimmt während des Netzstromausfalls die Stromversorgung, so daß die Uhr weiterarbeitet und die Timer-Abspeicherungen erhalten bleiben. Bei einem Netzstromausfall wird die Aufnahme abgebrochen und wird erst fortgesetzt, sobald die stromzufuhr wieder hergestellt ist. Die Batterie wird automatisch wieder voll aufgeladen, wenn das Netzkabel mindestens 40 Stunden angeschlossen ist. Zum Abschalten des Blinkens kann eine beliebige Taste (außer die CHARGE-Taste und die Programmwahltasten) gedrückt werden.
Dauert der Netzstromausfall länger als 10 Minuten oder ist die Batterie nicht voll aufgeladen, so stoppt die Uhr und zeigt „1 (Montag) 0:00" an. Stellen Sie in diesem Fall die Uhrzeit und den Timer erneut ein.

Hinweis: Wird der POWER-Schalter ausgerastet (OFF), treten die gleichen Symptome wie bei einem Netzstromausfall auf.

Ist eine Uhr-Einstellung erforderlich, so nehmen Sie diese zuerst vor, bevor Sie mit der Timer-Einstellung beginnen.
Bei umgekehrtem Vorgehen wird die Timer-Einstellung wieder gelöscht.

TIMERGESTEUERTES AUFNEHMEN

Der Abspeichervorgang für timergesteuertes Aufnehmen ist auf dem getrennten Anleitungsblatt erläutert.

WEITERE ERLÄUTERUNGEN ZUR EINSTELLUNG DES TIMERS

Um jeden Tag zur gleichen Zeit aufzunehmen...

Drücken Sie die NEXT-Taste, wenn die Anzeige 1 2 3 4 5 6 7 blinkt.

Um jede Woche zur gleichen Zeit aufzunehmen...

Verwenden Sie dazu den Speicher für Aufnahmevorgang „9", da dieser nach Beendigung des Aufnahmevorgangs nicht gelöscht wird.
Liegt der Einschalttag sieben Tage später, so beginnt der wöchentliche Aufnahmevorgang in einer Woche.

Um zu einem Zeitpunkt aufzunehmen, der mehr als sieben Tage später liegt...

Liegt der Einschalttag mehr als sieben Tage später, so wird dies durch [1], [2], ... [7] angezeigt.
Drücken Sie NEXT-Taste, wenn die Anzeige des gewünschten Tages blinkt.
HINWEIS: Beachten Sie, daß die nächste Woche unabhängig von der momentanen Uhrzeit nach sieben Tagen mit der Uhrzeit 0:00 beginnt.

Um bis zum Bandende aufzunehmen...

Stellen Sie die Abschaltzeit auf einen hinter dem Bandende liegenden Zeitpunkt oder auf „–:–" ein. Zum Erzielen der Anzeige „–:–" ist die NEXT-Taste zu drücken, bis die Anzeige „–:–" aufhört zu blinken.

Wird das Bandende beim timergesteuerten Aufnehmen erreicht...

Der Aufnahmevorgang wird dann abgebrochen und das Gerät nach ca. einer Sekunde automatisch ausgeschaltet. In diesem Fall wird das Band nicht zum Anfang zurückgespult.

Ist das timergesteuerte Aufnehmen beendet...

Das Gerät wird dann automatisch nach ca. einer Sekunde ausgeschaltet.

Abbrechen des timergesteuerten Aufnehmens...

Drücken Sie dazu die TIMER REC-Taste. Der Indikator erlischt dann, und das Gerät wird nach ca. einer Sekunde automatisch ausgeschaltet.

Manuelles Starten und timergesteuertes Beenden einer Aufnahme...

Stellen sie dazu einen vor dem momentanen Zeitpunkt liegenden Einschaltzeitpunkt und den gewünschten Abschaltzeitpunkt ein. Starten Sie die Aufnahme durch Drücken der TIMER REC-Taste. Die Aufnahme endet am eingestellten Abschaltzeitpunkt.

FEHLERANZEIGE

Blinkt beim Drücken der TIMER REC-Taste abwechselnd der ● und der O Indikator sowie die Nummer des Aufnahmevorgangs...
so bedeutet dies, daß sich die einzelnen Aufnahmevorgänge überlappen. Überprüfen Sie die Einstellungen und beseitigen Sie die Überlappung.

Beispiel:

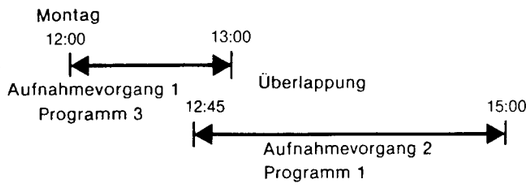

Trotz einer Fehleranzeige kann die Aufnahme durchgeführt werden. Der erste Aufnahmevorgang wird in diesem Fall bis zum Ende durchgeführt, und danach beginnt dann der zweite Aufnahmevorgang.

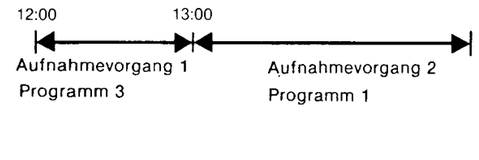

Blinkt beim Drücken der TIMER REC-Taste die Anzeige „–:–" ...
so überprüfen Sie die folgenden Punkte:
- Ist der Videorecorder richtig an den Tuner-Timer angeschlossen?
- Ist eine Cassette in den Videorecorder eingelegt?
- Ist das Löschschutzplättchen an der Unterseite der Cassette eingesetzt?
- Befindet sich das Band am Ende?

Drücken Sie nach der Behebung des Fehlers eine beliebige Timer-Einstelltaste oder ON/STANDBY-Tate, stellen Sie dann den Timer und anschließend die TIMER REC-Taste erneut. Eine timergesteuerte Aufnahme ist nur möglich, wenn der TIMER REC-Indikator leuchtet.

LEUCHTET DER TIMER REC-INDIKATOR, so können am Videorecorder sowie am Tuner-Timer keinerlei Bedienungsvorgänge (ausgenommen der Überprüfung der Timer-Einstellung) mehr durchgeführt werden. Um den Videorecorder und den Tuner-Timer noch bedienen zu können, nachdem der Timer auf Aufnahmebereitschaft gestellt wurde, ist die TIMER REC-Taste zu drücken, so daß der TIMER REC-Indikator erlischt.
- Drücken Sie nach Beendigung des Bedienungsvorgangs die TIMER REC-Taste erneut, um den Tuner-Timer wieder auf Aufnahmebereitschaft zu stellen.

ÜBERPRÜFUNG DER TIMER-EINSTELLUNG

Wenn der TIMER REC-Indikator aufleuchtet,...
so ist zur Überprüfung der Einstellung die TIMER SET-Taste zu drücken. Bei jedem Drücken ändert sich dann die Anzeige folgendermaßen:
(Beispiel für den Fall, daß die Aufnahmevorgänge 1, 2 und 5 programmiert wurden.)
Einschalttag und -zeit von Aufnahmevorgang 1→Abschaltzeit→
Einschalttag und -zeit von Aufnahmevorgang 2→Abschaltzeit→
Einschalttag und -zeit von Aufnahmevorgang 5→Abschaltzeit→
momentane Zeit
- Während einer timergesteuerten Aufnahme kann nur die Abschaltzeit des momentanen Aufnahmevorgangs überprüft werden.

Wenn der TIMER REC-Indikator nicht aufleuchtet,...
so ist zur Überprüfung aller Aufnahmevorgänge die TIMER SET-Taste zu drücken. Beginnend von der niedrigsten Aufnahmevorgangs-Nr. werden dann nacheinander sowohl die Einschalt- als auch die Abschalttag und-zeiten aller neun Aufnahmevorgänge angezeigt, wobei die Anzeige bei jedem zweimaligen Tastendruck um eins weitergeschaltet wird und auch nichtprogrammierte Aufnahmevorgänge angezeigt werden. Nach der Anzeige aller 9 Aufnahmevorgänge wird wieder die momentane Zeit angezeigt.
Zum Überprüfen eines bestimmten Aufnahmevorganges ist zunächst die TIMER SET-Taste und dann zur Anzeige der gewünschten Aufnahmevorgangs-Nr. die + oder die – Taste zu drücken. Es kann dann die Einschalttag und-zeit überprüft werden. Zur Überprüfung der Abschaltzeit ist die TIMER SET-Taste erneut zu drücken.

Um nach einer solchen Übeprüfung wieder die momentane Zeit anzuzeigen...
Drücken Sie die ON/STANDBY-Taste (OFF). Die momentane Zeit wird angezeigt.
Drücken Sie die TIMER SET-Taste. Bei jedem Tastendruck wird nacheinander die Einschaltzeit des jeweiligen Aufnahmevorgangs, die zugehörige Abschaltzeit und danach die momentane Zeit angezeigt.
Drücken Sie die NEXT-Taste. Bei jedem Tastendruck blinken alle Segmente des angezeigten Aufnahmevorgangs, und anschließend wird die momentane Zeit wieder angezeigt.
- Wird während der Timer-Einstellung die CLOCK SET-Taste gedrückt, so wird ebenfalls die momentane Zeit angezeigt.

LÖSCHEN DER TIMER-EINSTELLUNG

Der Speicher eines Aufnahmevorgangs wird automatisch gelöscht, sobald der Aufnahmevorgang beendet ist. Die Programmierung eines jeden Tag oder jede Woche wieder erneut durchzuführenden Aufnahmevorgangs (Vorgang Nr.9) wird selbstverständlich nicht gelöscht. Soll ein jeden Tag oder jede Woche wieder erneut durchzuführender Aufnahmevorgang vorübergehend übergangen werden, rasten Sie die TIMER REC-Taste aus, so daß der Indikator erlischt. Durch erneutes Drücken dieser Taste kann wieder auf Timer-Bereitschaft zurückgeschaltet werden.

Löschen des Speichers einer bestimmten Aufnahmevorgangs-Nr.
❶ Drücken Sie die TIMER SET-Taste und anschließend die + oder – Taste, so daß die zu löschende Aufnahmevorgangs-Nr. angezeigt wird.
❷ Drücken Sie die CLEAR-Taste. Der gesamte Speicher dieser Aufnahmevorgangs-Nr. ist dann gelöscht.
❸ Um die momentane Zeit anzuzeigen, schalten Sie das Gerät aus.

FERNSEHBETRIEB

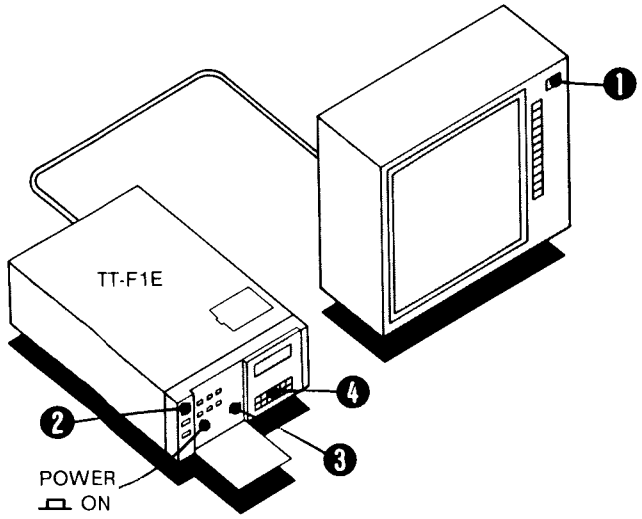

Ist der POWER-Schalter des Tuner-Timers gedrückt (ON), so ist der Fernsehbetrieb in gewohnter Weise möglich. Oft ist es jedoch vorteilhaft die Kanalwahl nicht am Fernsehgerät, sondern am Tuner-Timer vorzunehmen, vor allem, wenn der Tuner-Timer bequem zugänglich in Ihrer Nähe aufgestellt ist.

❶ Schalten Sie das Fernsehgerät ein, und stellen Sie den Video-Kanal ein.
❷ Drücken Sie die ON/STANDBY-Taste des Tuner-Timers.
❸ Stellen Sie den INPUT SELECT-Wähler auf TUNER.
❹ Wählen Sie den Kanal mit den Programmwahltasten des Tuner-Timers. Noch bequemer ist die Programmwahl bei Verwendung der Fernbedieneinheit.

AUFZEICHNUNG EINES KAMERA-SIGNALS

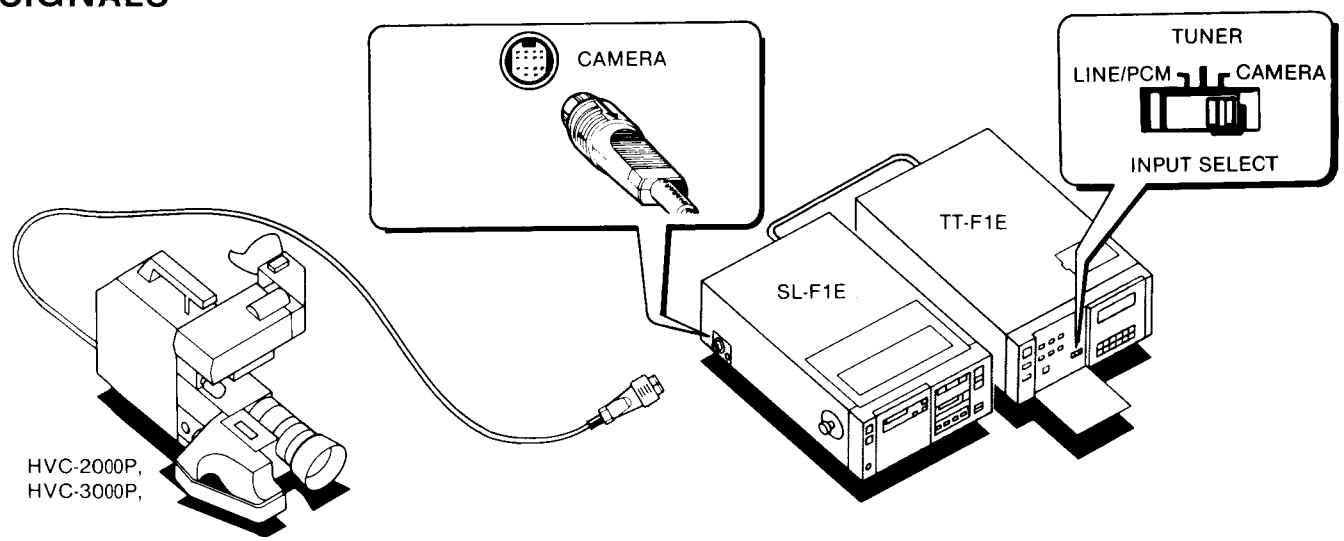

—Unter Verwendung einer mit einem 14-poligen K-Anschluß versehenen Videokamera

Stellen Sie den INPUT SELECT-Wähler auf CAMERA.
Die Bedienungsvorgänge des Videorecorders SL-F1E können Sie in der ihm mitgelieferten Bedienungsanleitung nachlesen.

• Verwenden Sie eine Kamera, die nach der CCIR-Fernsehnorm und dem PAL-Farbsystem arbeitet.
HINWEIS :
Bei Verwendung der Sony-Videokamera HVC-2000P, -3000P darf während der Aufnahme der INPUT SELECT-Wähler nicht verstellt werden, da sonst der Videorecordr in die Pausenfunktion übergeht. Stoppt der Videorecorder, so schalten Sie den Recorder einmal aus und gleich wieder ein.

AUFLADEN DER AKKUBATTERIE

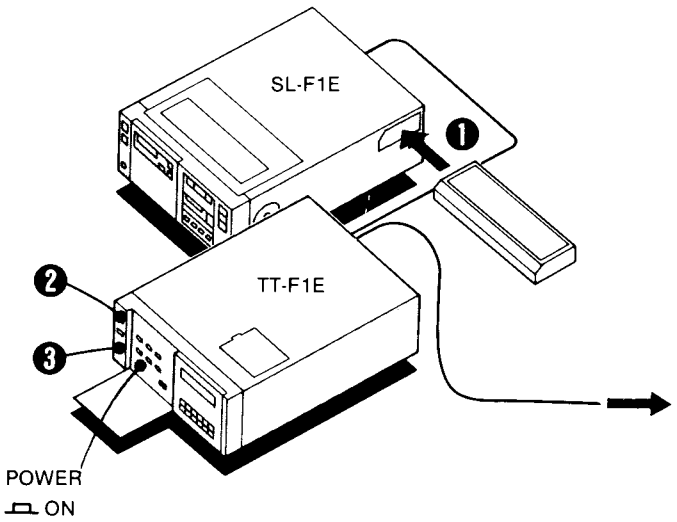

Schließen Sie den Videorecorder an den Tuner-Timer an und nehmen Sie den Netzanschluß vor.
❶ Legen Sie die Akkubatterie in den Videorecorder ein.
❷ Achten Sie darauf, daß die ON/STANDBY-Taste auf OFF steht.
❸ Drücken Sie die CHARGE-Taste des Tuner-Timers.
Der Indikator oberhalb der Taste leuchtet auf, und der Ladevorgang beginnt.

Der Ladevorgang dauert bei normaler Zimmertemperatur ca. eine Stunde. Ist der Ladevorgang beendet, erlischt der Indikator.

Hinweise
- Warten Sie nach dem Betrieb der Akkubatterie einige Minuten, bevor Sie sie aufladen.
- Laden Sie die Akkubatterie bei einer Temperatur zwischen 10°C und 30°C.
- Bei zu hoher Umgebungstemperatur oder bei einer durch den Betrieb erwärmten Akkubatterie ist keine volle Aufladung möglich, und die Betriebszeit verringert sich.
- Wird der Tuner-Timer während des Ladevorgangs eingeschaltet, so wird der Ladevorgang gestoppt.

ANSCHLUSS AN EIN AUDIO-SYSTEM

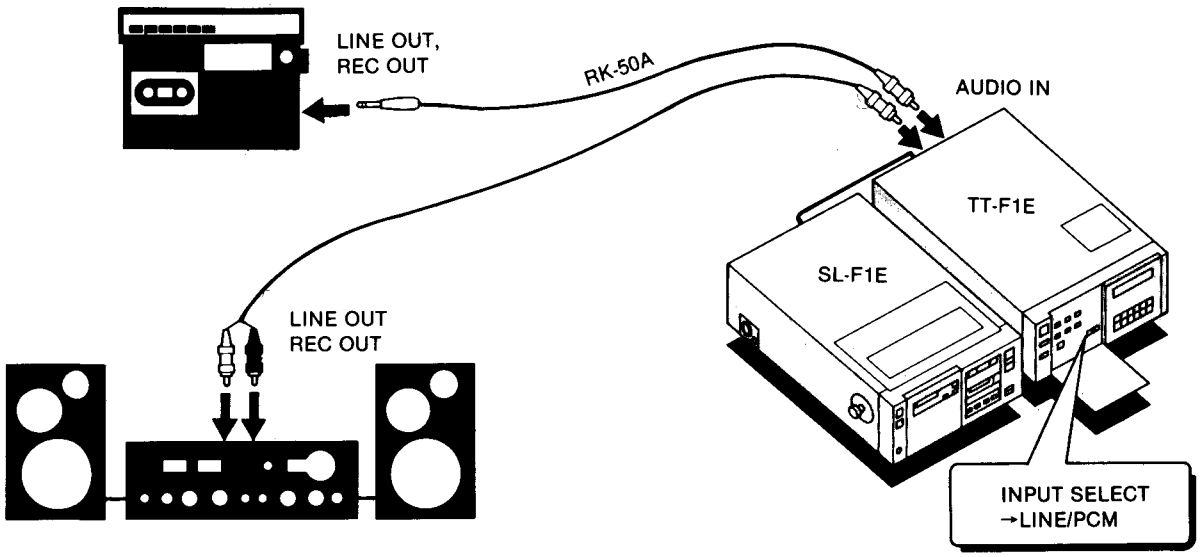

VERTONUNG

Während Sie das Aufnahmebild beobachten, können Sie gleichzeitig noch Musik auf eine Tonspur des bereits bespielten Bandes aufzeichnen. Stellen Sie den INPUT SELECT-Wähler des Tuner-Timers dazu auf LINE/PCM.

Um von einem Mono-Cassettenrecorder oder Radio aufzunehmen, verbinden Sie den Direktausgang dieser Geräte über das Anschlußkabel RK-50A mit der AUDIO IN-Buchse des Tuner-Timers.

Um von einem Stereo-Verstärker, einem Receiver oder Cassettendeck aufzunehmen, verbinden Sie die Direktausgänge dieser Geräte über das handelsübliche Verbindungskabel (Cinch 2 ←→ Cinch 1) mit der AUDIO IN-Buchse des Tuner-Timers.

Die Tonaufzeichnung erfolgt monaural.

- Lesen Sie zum Vertonen den entsprechenden Abschnitt in der Bedienungsanleitung des Videorecorders nach.

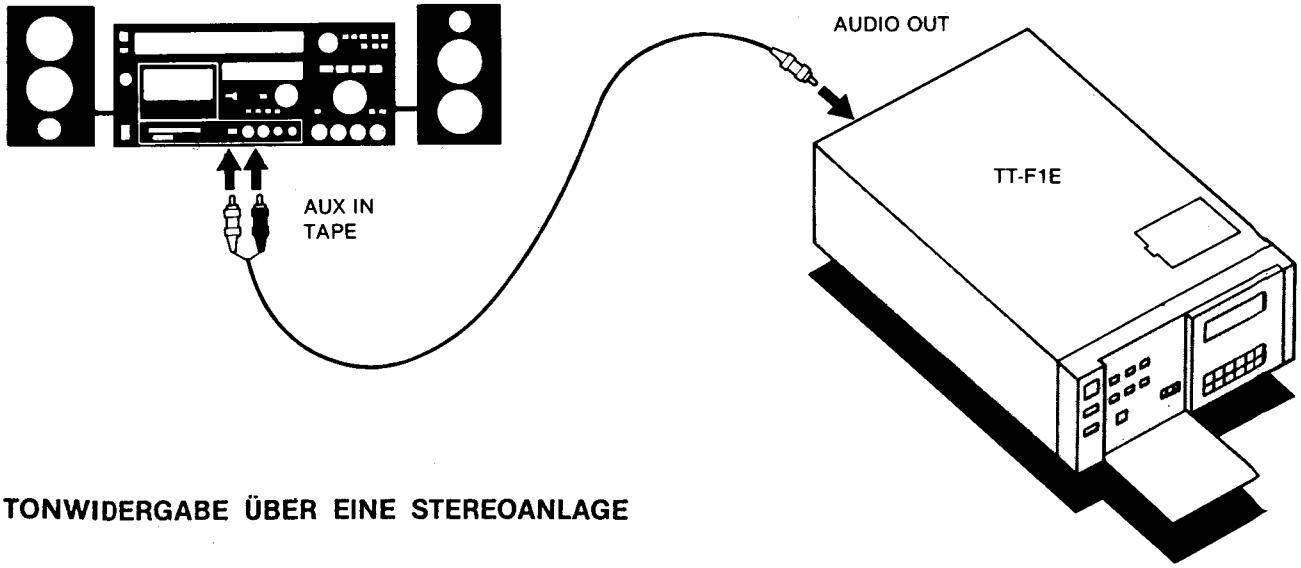

TONWIDERGABE ÜBER EINE STEREOANLAGE

Die Tonwiedergabe erfolgt monaural.

Verbinden Sie die Reservereingänge oder Tonbandeingänge der Stereo-Verstärkers oder des Receivers über das handelsübliche Verbindungskabel (Cinch 2 ←→ Cinch 1) mit der AUDIO OUT-Buchse des Tuner-Timers.

HINWEIS: Paßt der Stecker des Anschlußkabels nicht in die Buchse, verwenden Sie einen im Handel erhältlichen Zwischenstecker.

TEIL 2
ZERLEGEN

2-1. AUSBAU DES GEHÄUSES

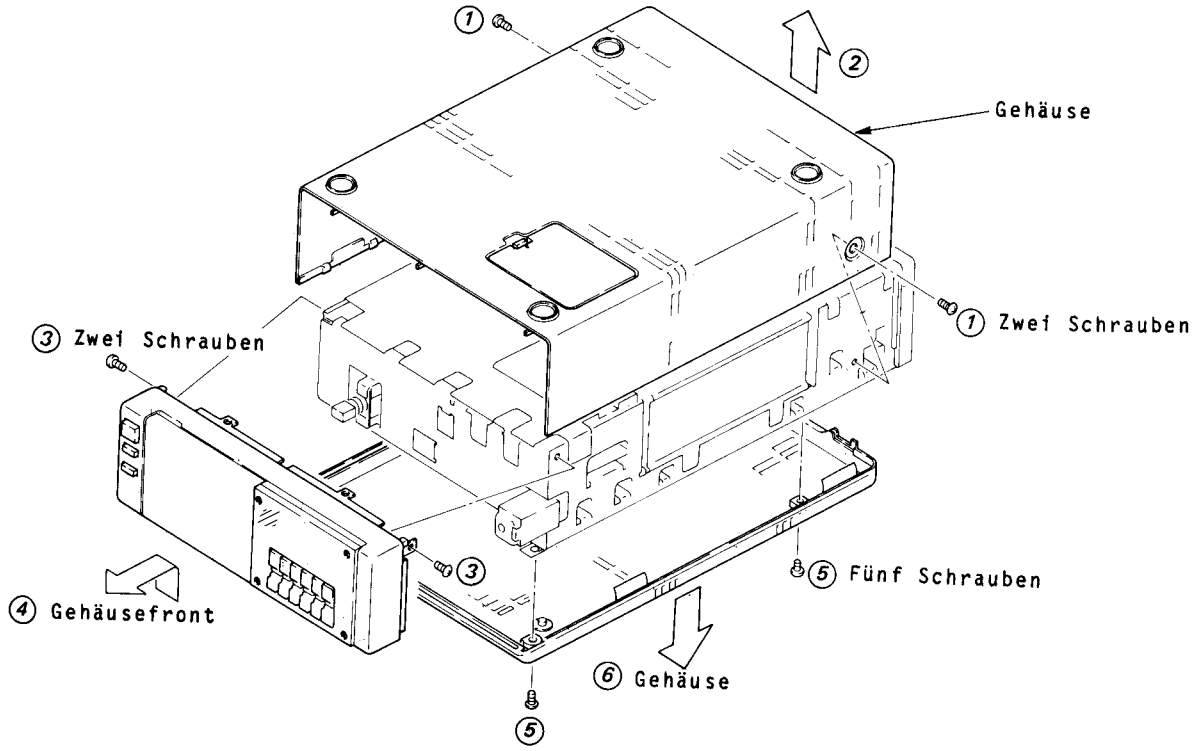

2-2. AUSBAU DES NETZTEILS

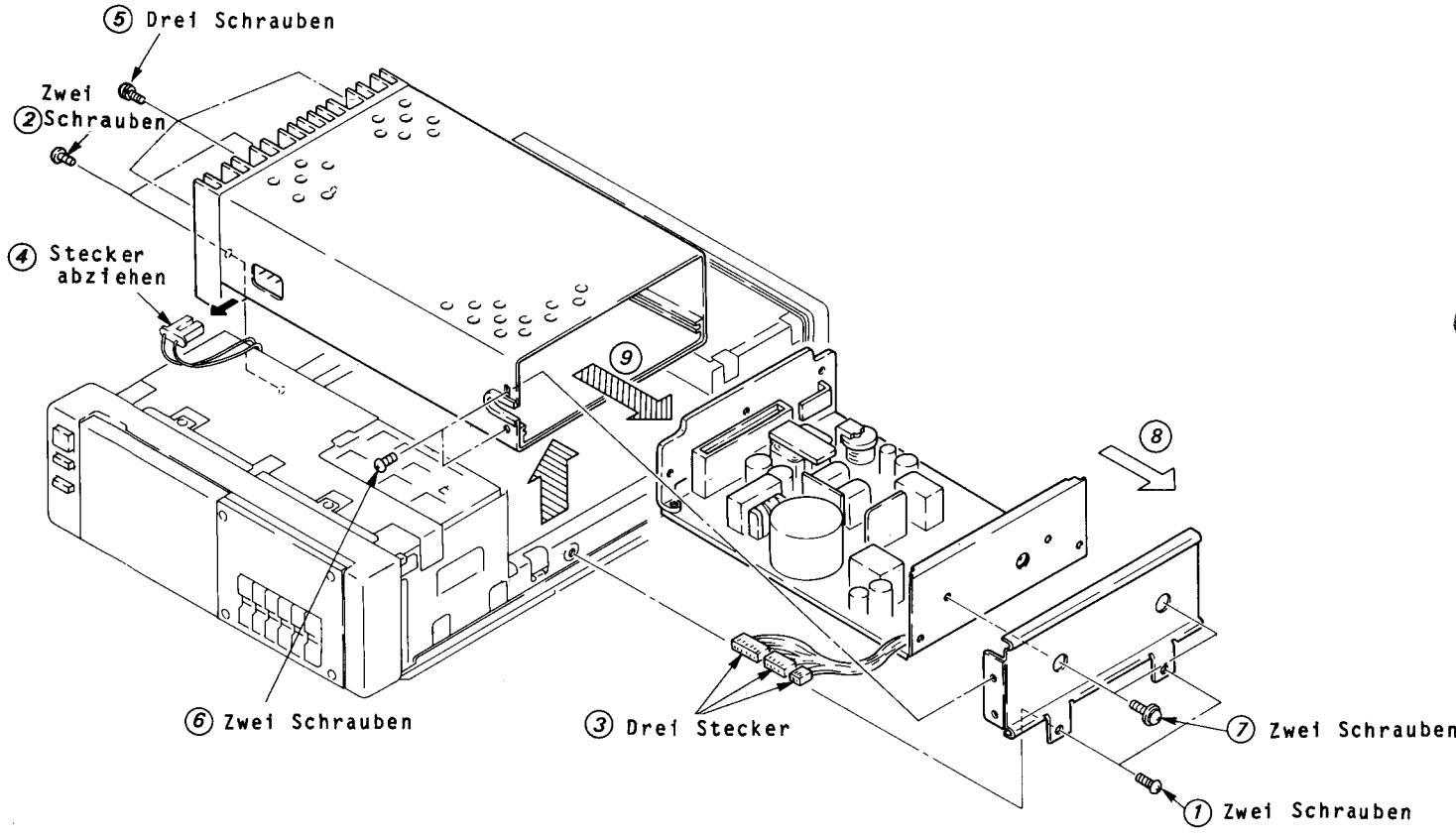

2-3. AUSBAU DER PLATINE HH-1

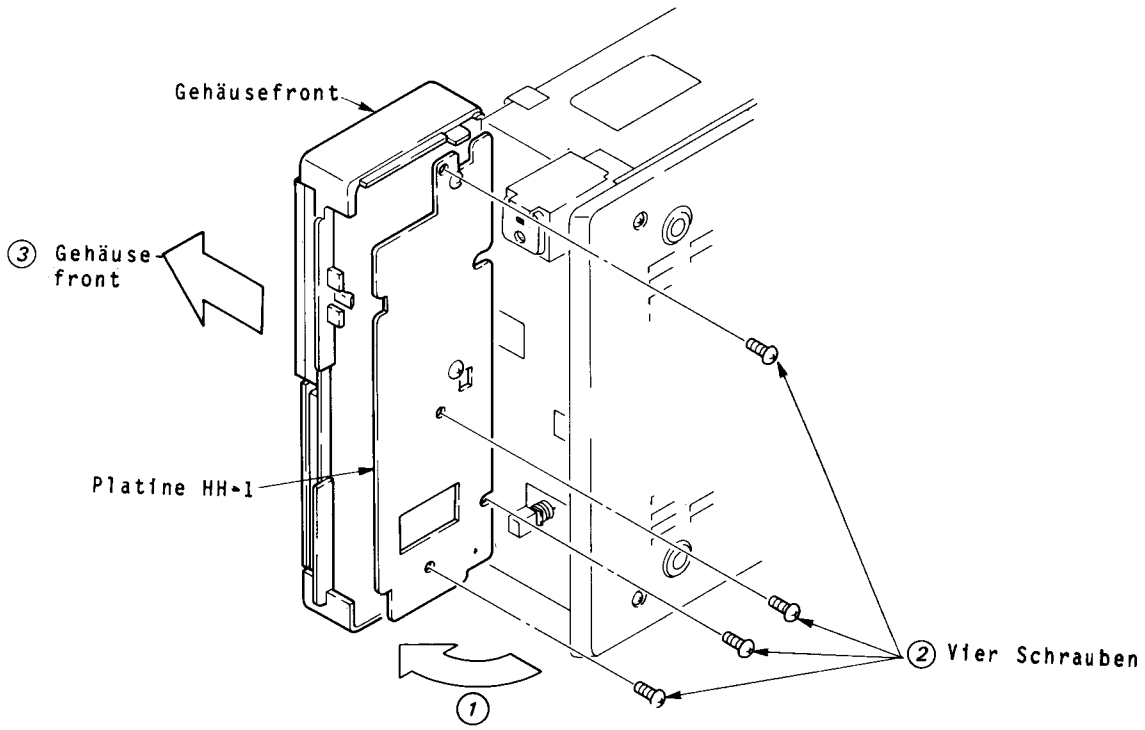

TEIL 3
ABGLEICH

3-1. NETZTEIL

12 V-Einstellung

RV653 so einstellen, daß an Pin 1 von CN653 eine Spannung von 12 V anliegt.

3-2. PLATINE AA-12

AGC-Einstellung

1. Monitor anschließen.
2. RV102 drehen, bis der Bildschirm verrauscht (Schnee) ist.
3. RV102 langsam zurückdrehen, bis der Bildschirm rauschfrei ist.
4. Alle Sender empfangen und kontrollieren, ob die Störanteile infolge Intermodulation beseitigt sind.

Einstellung der AFT-Balance

1. Pin 14 von IC101 nach Masse ableiten.
2. RV103 so einstellen, daß die Spannung zwischen Pin 5 und Pin 6 von IC101 bei nicht anliegendem Eingangssignal 0 V beträgt.

Einstellung der Nf-Verstärkung

1. An die Antennenbuchse einen TV/Audio-Meßsender anschließen.
2. Ein Audiosignal von 1 kHz (100 % Modulation) eingeben.
3. RV101 so einstellen, daß an TP15 eine Spannung von 1,2 V_{SS} (-5,5 dB im Durchschnitt) anliegt.

Einstellung des Videopegels

1. An die Antennenbuchse ein Weißsignal (90 % Modulation) eingeben.
2. Den Direktausgang mit 75Ω abschließen und RV104 so einstellen, daß eine Spannung von 1,05 V_{SS} anliegt.

3-3. PLATINE MM-2

Einen Frequenzzähler an Pin 3 von IC303 anschließen und RV301 so einstellen, daß die Frequenz 15,6 kHz beträgt.

TEIL 4
SCHALTBILDER

4-1. LEITERPLATTENANORDNUNG

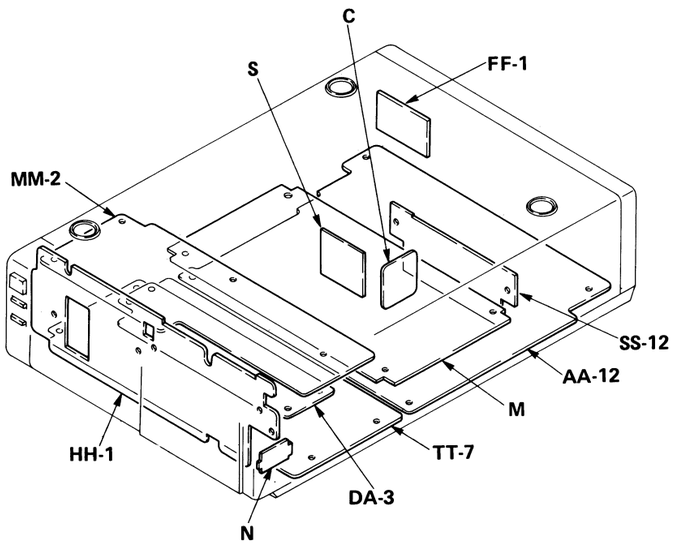

4-2. BLOCKSCHALTBILD

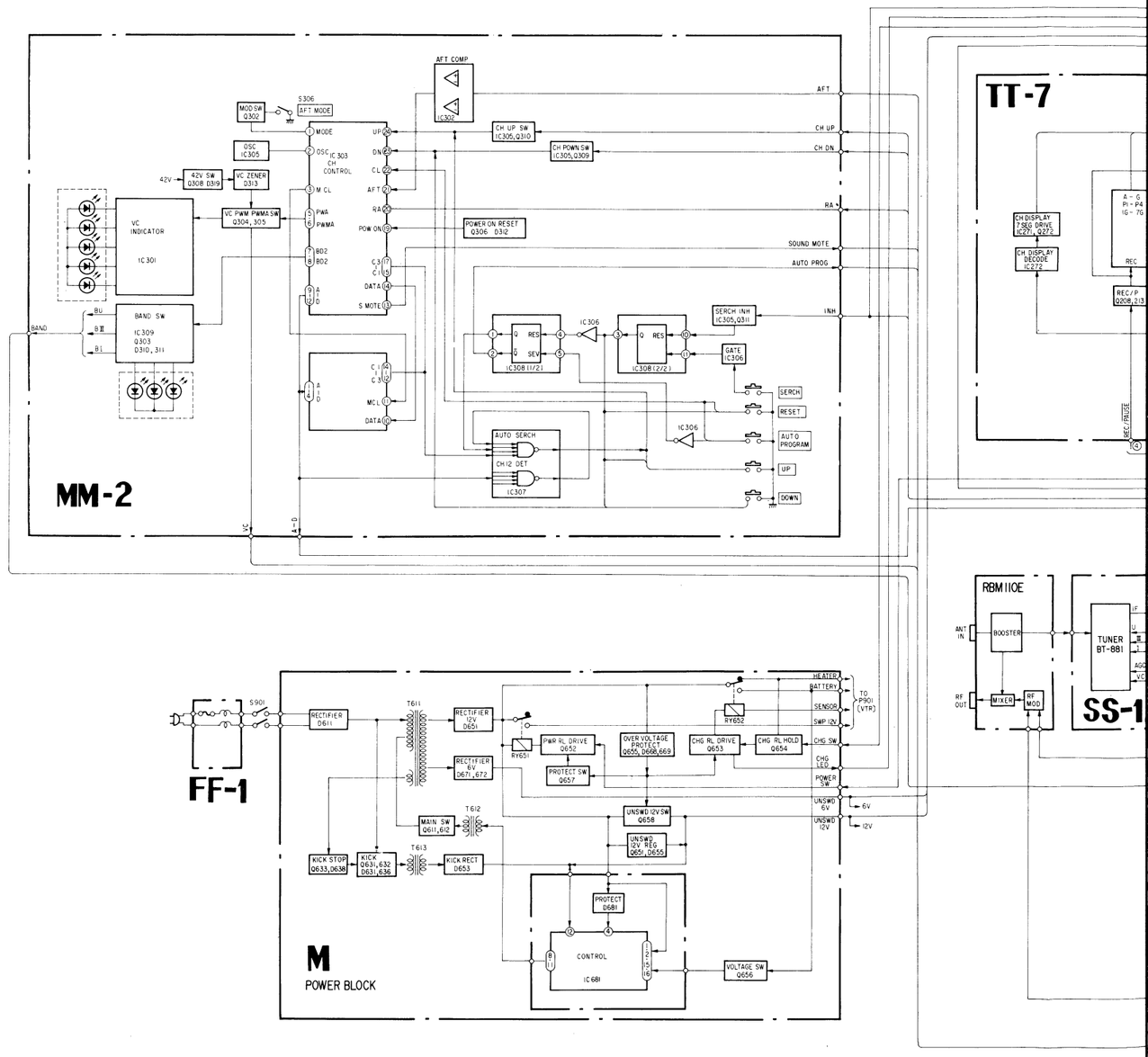

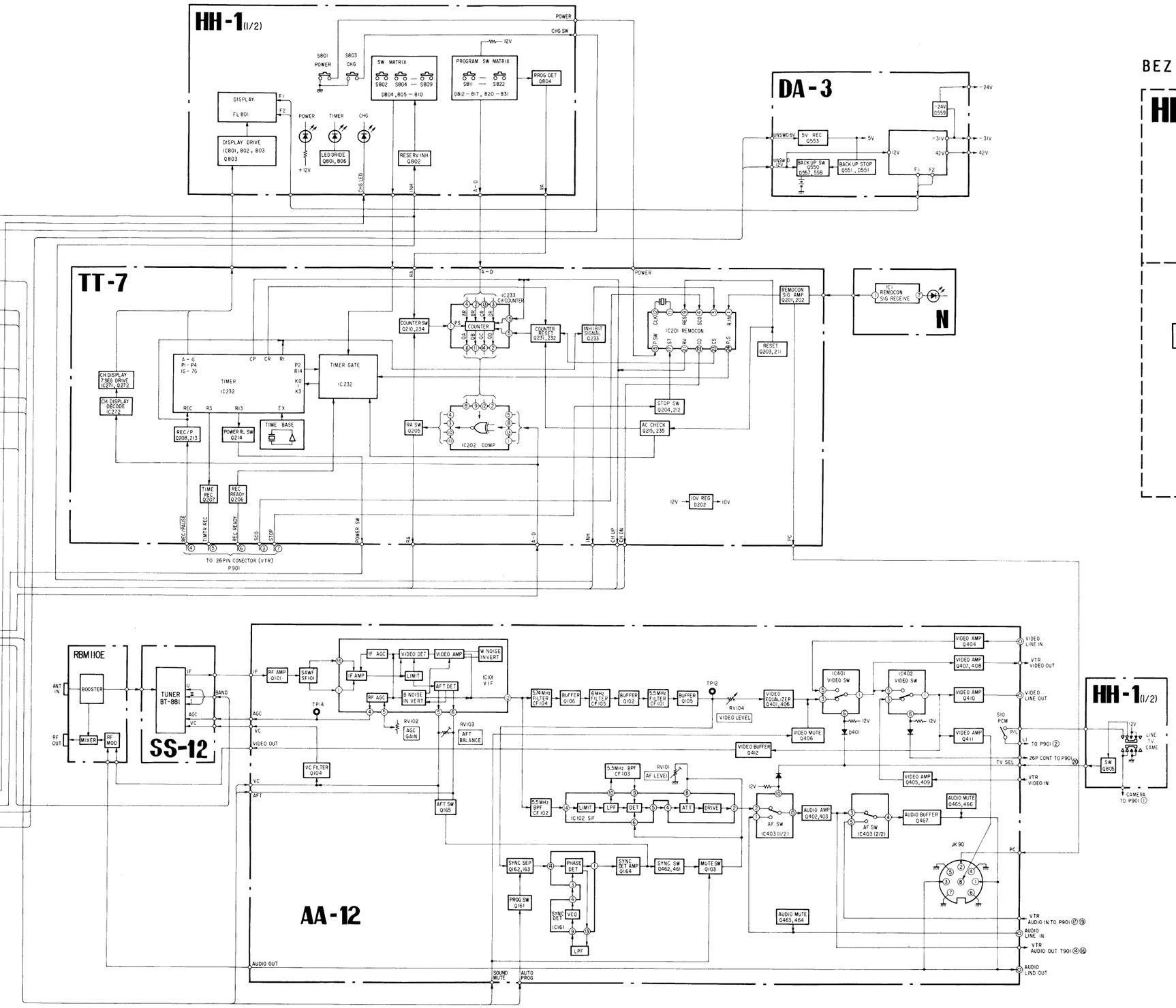

BEZIEHUNG DER STEUERSIGNALE

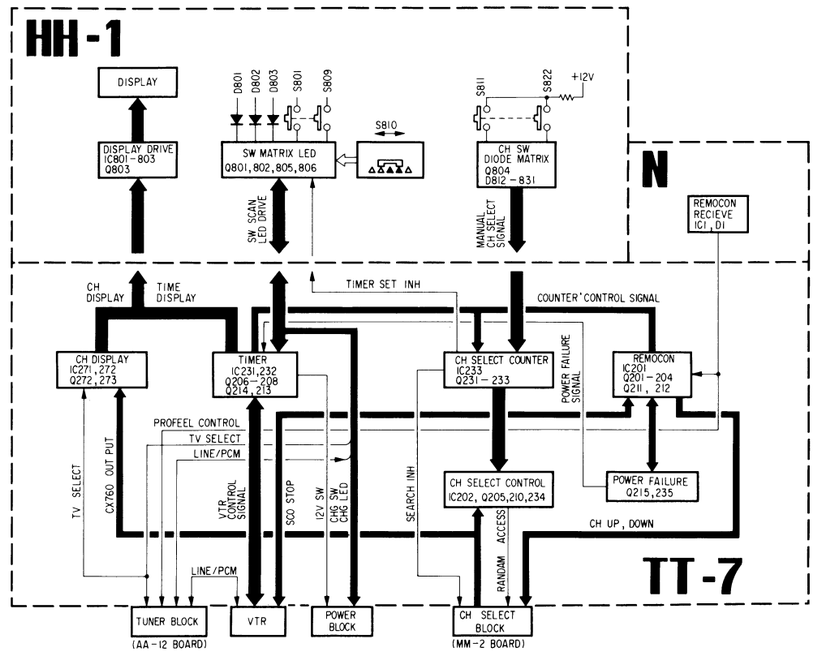

4-3. SCHALTBILDER UND BESTÜCKUNGSPLÄNE

Die grau unterlegten und mit dem Zeichen ⚠ versehenen Bauteile sind für die Betriebssicherheit wichtig. Nur durch Originalteile mit der entsprechenden ET-Nummer ersetzen.

* Alle Kondensatoren sind in µF, wenn nicht anders angegeben. Betriebsspannungen unter 50 V sind außer für Elektrolytkondensatoren nicht eingetragen.
* Alle Widerstände sind in Ohm und 1/8 W, wenn nicht anders angegeben.
* : Schwerentflammbarer Widerstand.
* : Interne Komponente.
* : Elektrolytkondensator.
* Für alle einstellbaren Widerstände gilt die Kennlinie B, wenn nicht anders angegeben.
* Spannungen sind Gleichspannungen und auf Masse bezogen, wenn nicht anders angegeben.
* Die Messungen werden mit einem Voltmeter (20 kΩ/V) vorgenommen.
* : Reparaturabgleich.
* Die Messungen werden mit einem Farbbalkensignal vorgenommen.
* Die Spannungsabweichungen liegen im üblichen Rahmen der Bauteiletoleranzen.
* ———— : + U_B-Leiterzug.
* Messungen vorgenommen bei Empfang von CH-1 (High-Band).
* Messungen des Timerblocks vorgenommen bei "00:00".
* Die in Klammern angegebenen Spannungen des Netzteils sind während des Aufladevorgangs gemessene Spannungen.
* Die in Klammern angegebenen Spannungen der Platine TT-7 sind bei Verstimmung gemessene Spannungen.

A B C D

1 2 3 4 5

NETZTEIL

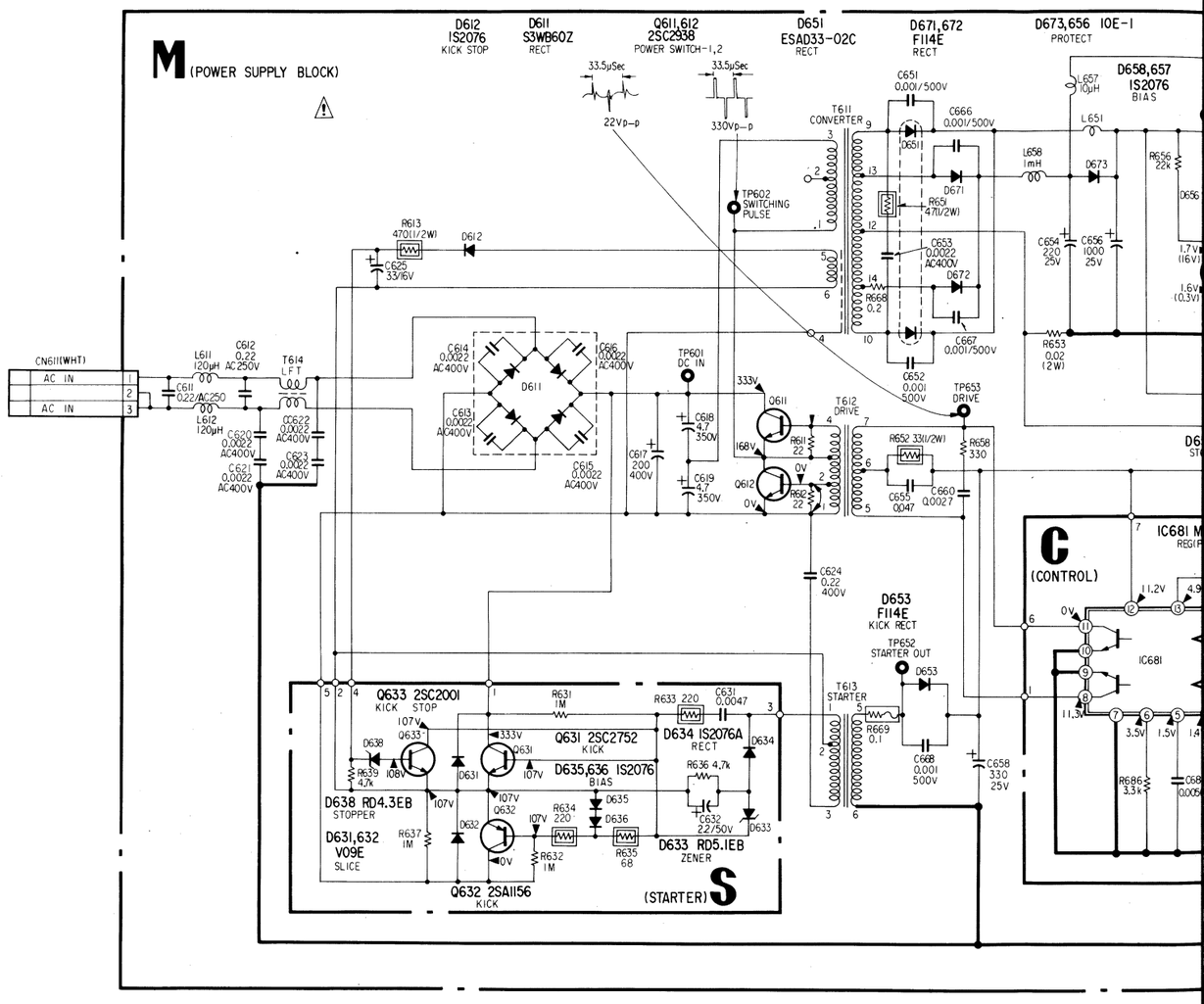

S NETZTEIL-STARTER-KREIS

C NETZTEIL-STEUER-KREIS

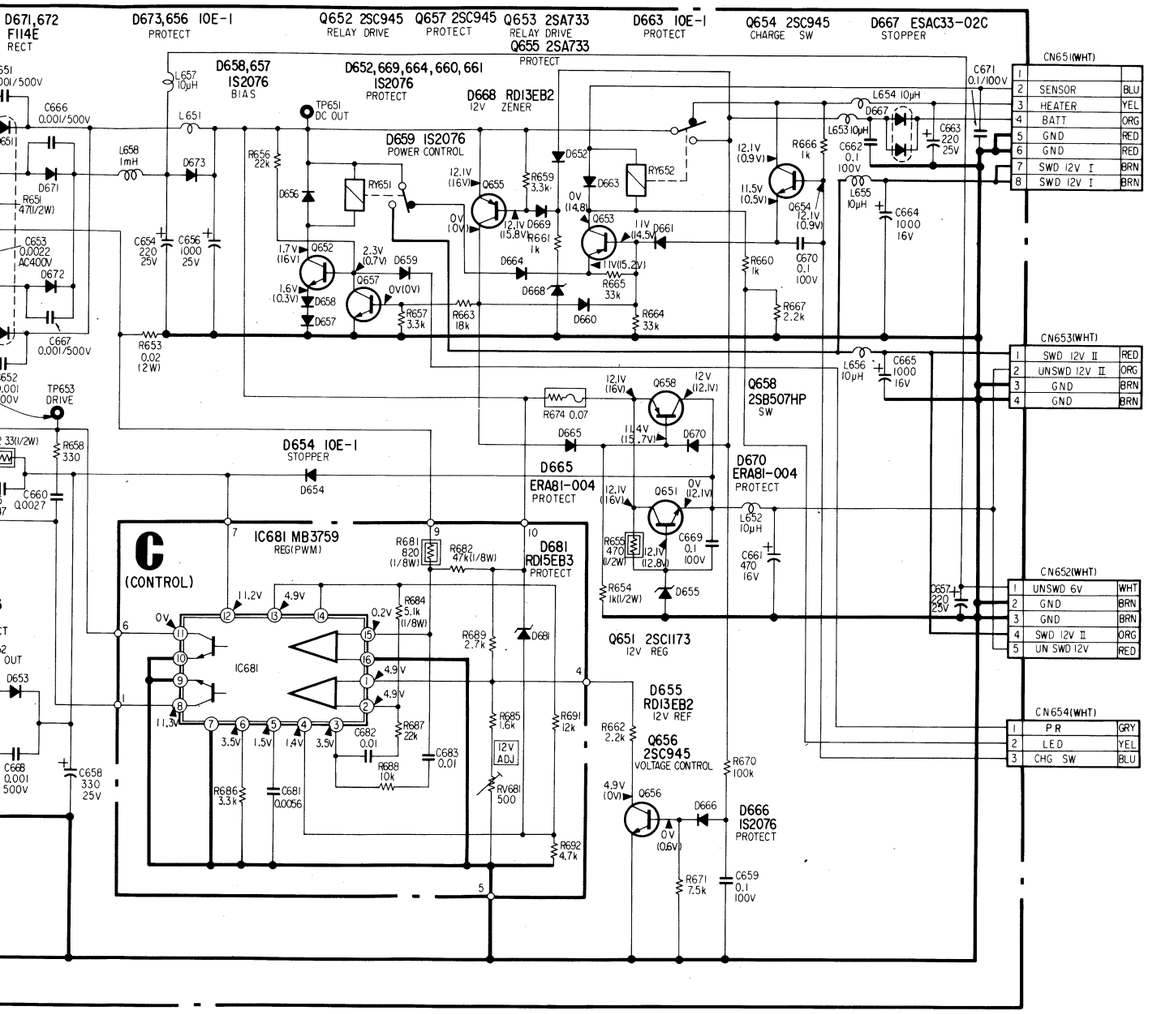

Platine S

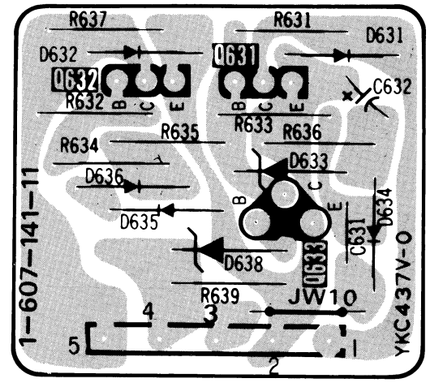

Platine C

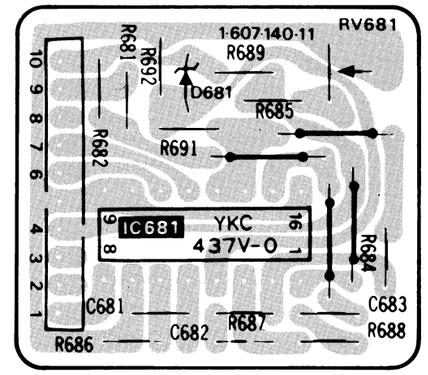

	A	B	C	D	E	F	G	H

Platine M

	B	C	D	E	F	G	
Q, IC	651 658 653 654	652 657 655 656				611 612	Q, IC
D	667 655 670 663 664	661 652 656 659 668 666 658 654 660,669,665	657 653 611		612 673 671 672	651	D

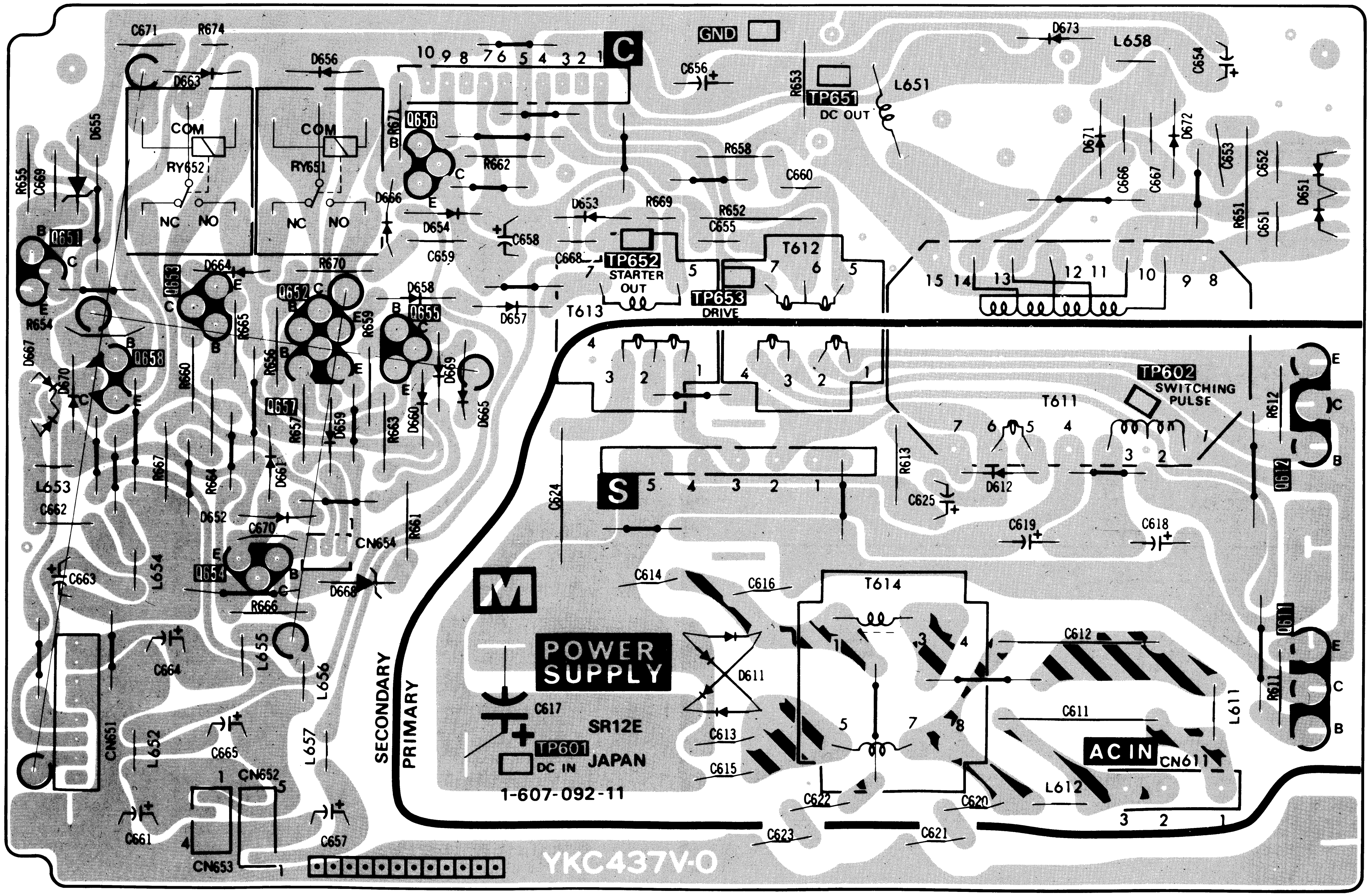

ZTZTEIL **M** **M**

D	E	F	G	H	
			611 612		Q, IC
653 611		612 673 671 672	651		D

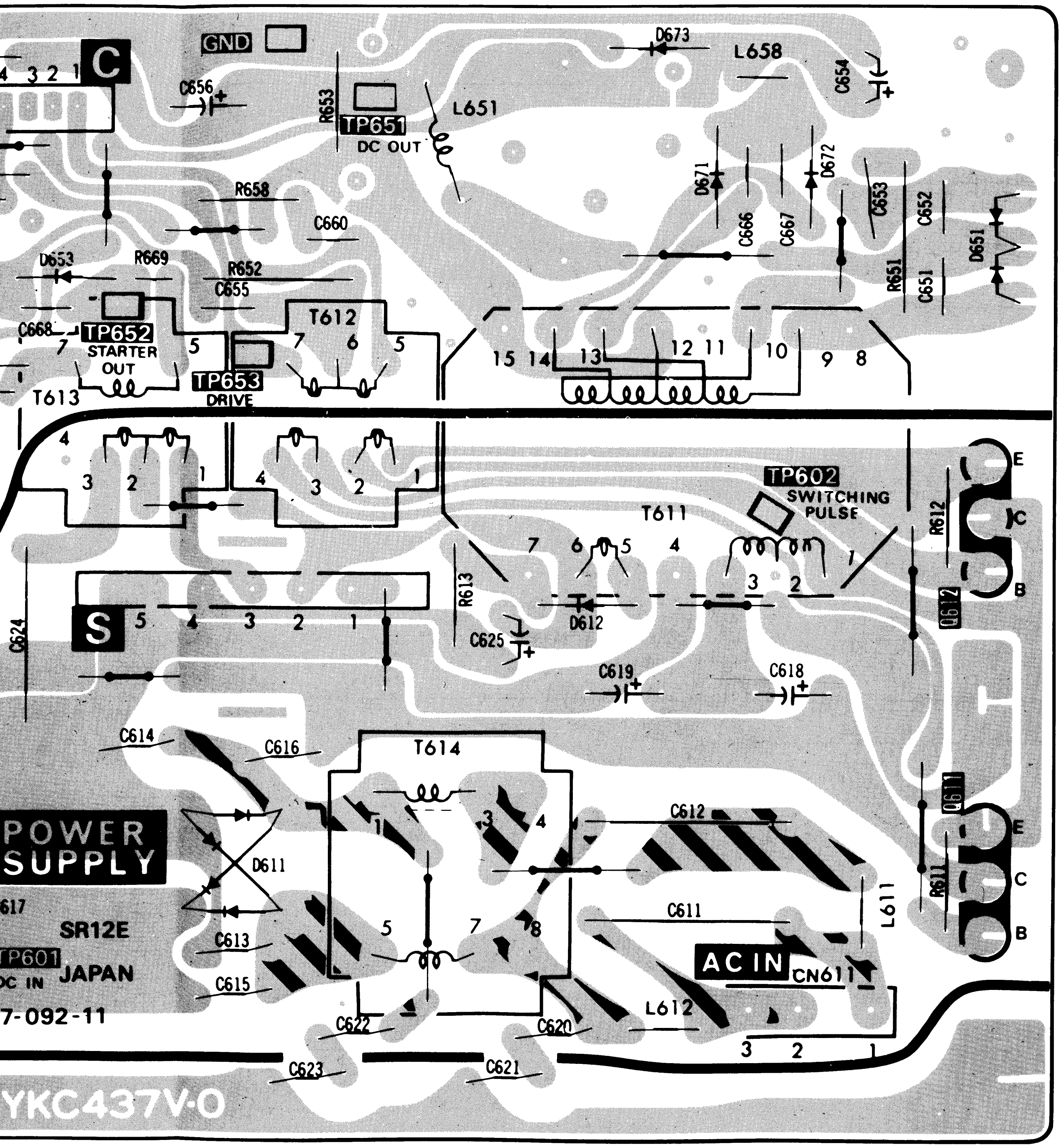

Die grau unterlegten und mit dem Zeichen ⚠ versehenen Bauteile sind für die Betriebssicherheit wichtig. Nur durch Originalteile mit der entsprechenden ET-Nummer ersetzen.

* Alle Kondensatoren sind in µF, wenn nicht anders angegeben. Betriebsspannungen unter 50 V sind außer für Elektrolytkondensatoren nicht eingetragen.
* Alle Widerstände sind in Ohm und 1/8 W, wenn nicht anders angegeben.
* : Schwerentflammbarer Widerstand.
* : Interne Komponente.
* : Elektrolytkondensator.
* Für alle einstellbaren Widerstände gilt die Kennlinie B, wenn nicht anders angegeben.
* Spannungen sind Gleichspannungen und auf Masse bezogen, wenn nicht anders angegeben.
* Die Messungen werden mit einem Voltmeter (20 kΩ/V) vorgenommen.
* : Reparaturabgleich.
* Die Messungen werden mit einem Farbbalkensignal vorgenommen.
* Die Spannungsabweichungen liegen im üblichen Rahmen der Bauteiletoleranzen.
* : + U_B-Leiterzug.
* Messungen vorgenommen bei Empfang von CH-1 (High-Band).
* Messungen des Timerblocks vorgenommen bei "00:00".
* Die in Klammern angegebenen Spannungen des Netzteils sind während des Aufladevorgangs gemessene Spannungen.
* Die in Klammern angegebenen Spannungen der Platine TT-7 sind bei Verstimmung gemessene Spannungen.

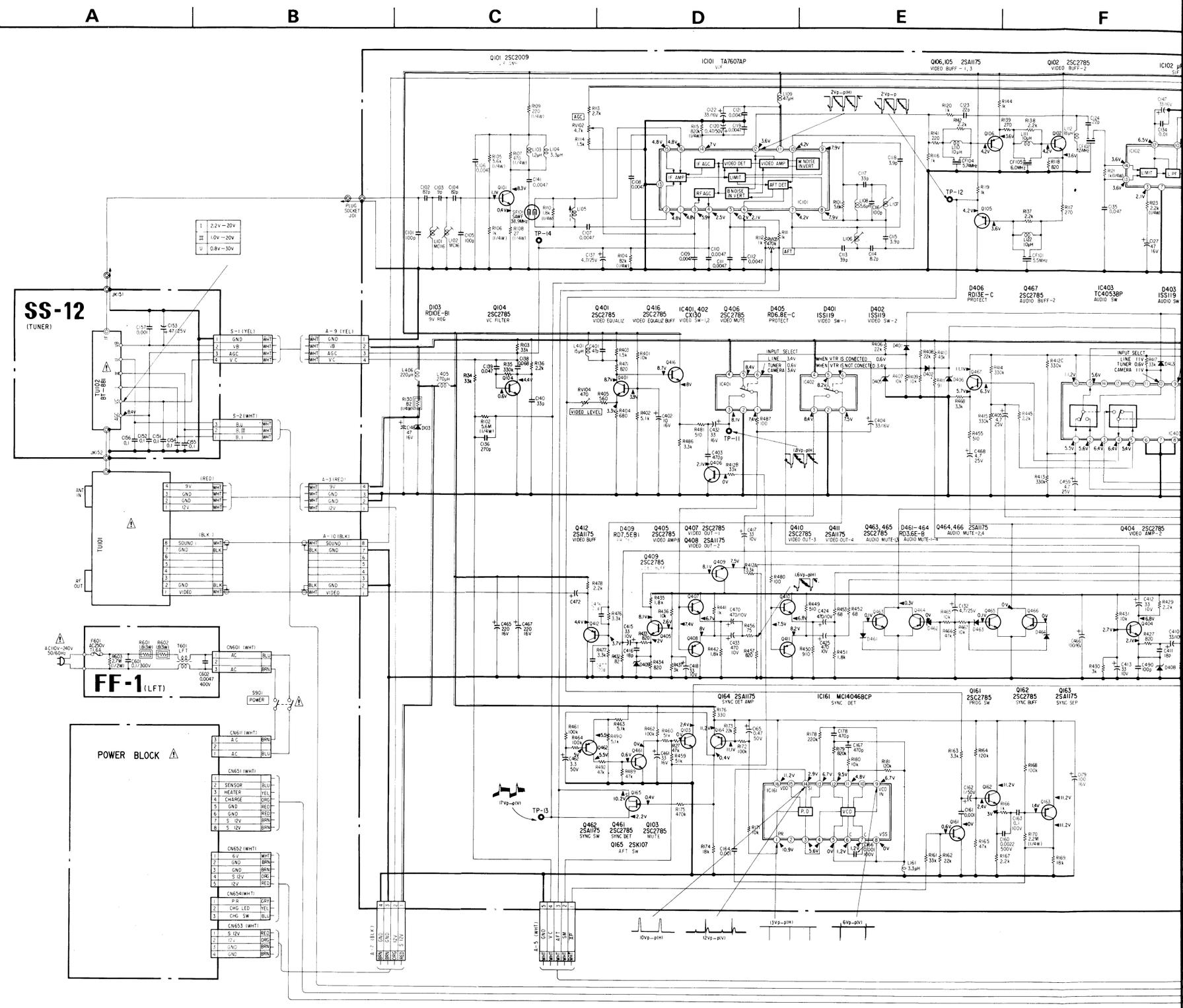

B C D E F G H I

1 2 3 4 5

Q101 2SC2009 VIF

IC101 TA7607AP VIF

Q106,105 2SA1175 VIDEO BUFF-1, 3

Q102 2SC2785 VIDEO BUFF-2

IC102 μPC1382C SIF

J401 AUDIO IN / AUDIO OUT / VIDEO IN / VIDEO OUT

JK90 PROFEEL

D404 RD13E-C ZENER

D103 RD10E-B1 9V REG

Q104 2SC2785 VC FILTER

Q401 2SC2785 VIDEO EQUALIZ

Q416 2SC2785 VIDEO EQUALIZ BUFF

IC401,402 CX130 VIDEO SW-1,2

Q406 2SC2785 VIDEO MUTE

D405 RD6.8E-C PROTECT

D401 1SS119 VIDEO SW-1

D402 1SS119 VIDEO SW-2

D406 RD13E-C PROTECT

Q467 2SC2785 AUDIO BUFF-2

IC403 TC40S38P AUDIO SW

D403 1SS119 AUDIO SW

Q402 2SC2785 AUDIO BUFF

D407 RD9.1E-C PROTECT

Q403 2SC2785 AUDIO AMP

D404 RD13E-C ZENER

Q412 2SA1175 VIDEO BUFF

D409 RD7.5EB1

Q405 2SC2785 VIDEO AMP-3

D407 2SC2785 VIDEO OUT-1

D408 2SA1175 VIDEO OUT-2

Q410 2SC2785 VIDEO OUT-3

Q411 2SA1175 VIDEO OUT-4

Q463,465 2SC2785 AUDIO MUTE-1,3

D461~464 RD3.6E-B AUDIO MUTE-1~4

Q464,466 2SA1175 AUDIO MUTE-2,4

Q404 2SC2785 VIDEO AMP-2

D408 RD7.5EB1

Q164 2SA1175 SYNC DET AMP

IC161 MC14046BCP SYNC DET

Q161 2SC2785 PROG SW

Q162 2SC2785 SYNC BUFF

Q163 2SA1175 SYNC SEP

Q462 2SA1175 SYNC SW

Q461 2SC2785 SYNC DET

Q103 2SC2785 MUTE

Q165 2SK107 AFT SW

D410 RD22E-B2 PROTECT

P901

CN601 (WHT) AC / AC

S901 POWER

CN611 (WHT) AC / AC

CN651 (WHT) SENSOR / HEATER / CHARGE / GND / GND / S 12V

CN652 (WHT) 6V / GND / GND / S 12V / 12V

CN654 (WHT) PR / CHG LED / CHG SW

CN653 (WHT) S 12V / 12V / GND / GND

S-1 (YEL) GND / YB / AGC / VC

S-2 (WHT) R-V / R-U / B-I

A-9 (YEL) GND / YB / AGC / VC

A-3 (RED) 9V / GND / 12V

A-10 (BLK) SOUND / GND / GND / VIDEO

A-7 (BLK) GND / GND / GND / 12V / S 12V

A-5 (WHT) GND / VC / AFT / 9V / 12V

A-8 (YEL) GND / TV SEL / PC / L/P / L1

A-2 (BLK) AUDIO OUT 1CH / (GND) / AUDIO OUT 2CH

A-6 (BLK) AUDIO IN 1CH / GND / AUDIO IN / 26P CONT / GND

A-4 (BLK) / VIDEO IN / GND / VIDEO OUT

A-12 (RED) S 12V / S 12V / GND / CHARGE / HEATER / SENSOR

A-11 (RED) SENSOR / HEATER / CHARGE / GND / GND / S 12V / S 12V

TO T-5 / TO T-2 / TO T-6 / TO M-2 / TO M-1

AA-12 (SYNC DET, VIF, SIF, VIDEO, AUDIO BUFF, 9V REG, MUTE, AFT SW)

TUNER **SS-12** NETZ-FILTER **FF-1** SYNCHRONISATION, BILD-ZF, TON-ZF, VIDEO, AUDIO, 9 V-REGLER, MUTING, AFT-SCHALTER **AA-12** **SS-12** **FF-1** **AA-12**

Platine SS-12

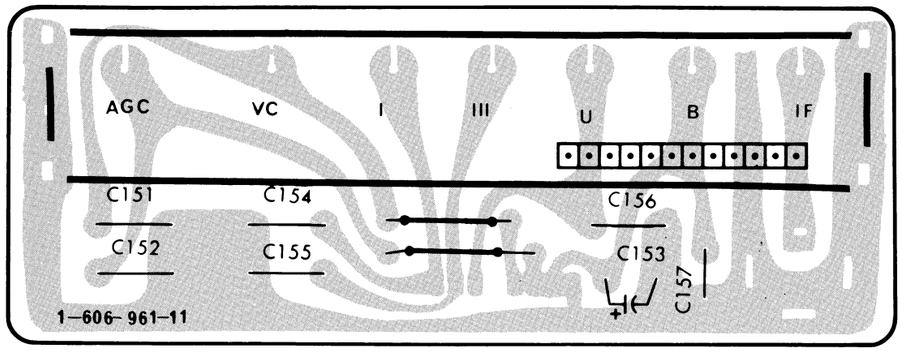

Platine FF-1

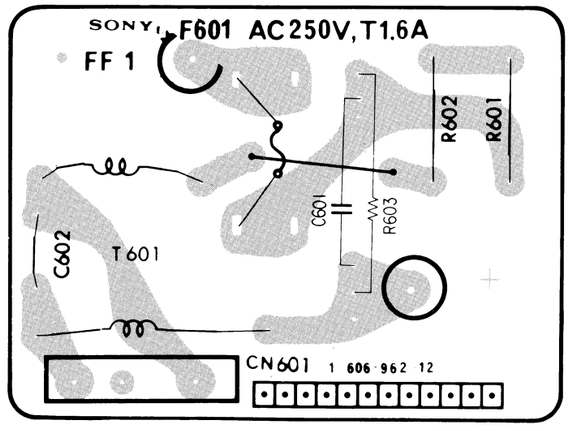

Platine AA-12

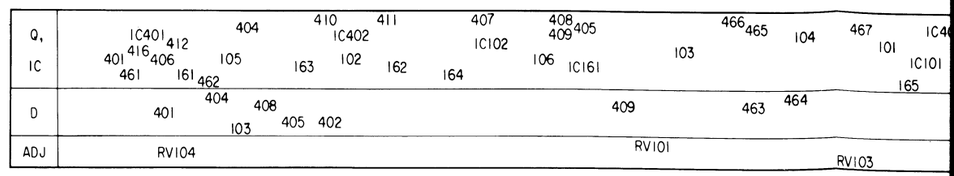

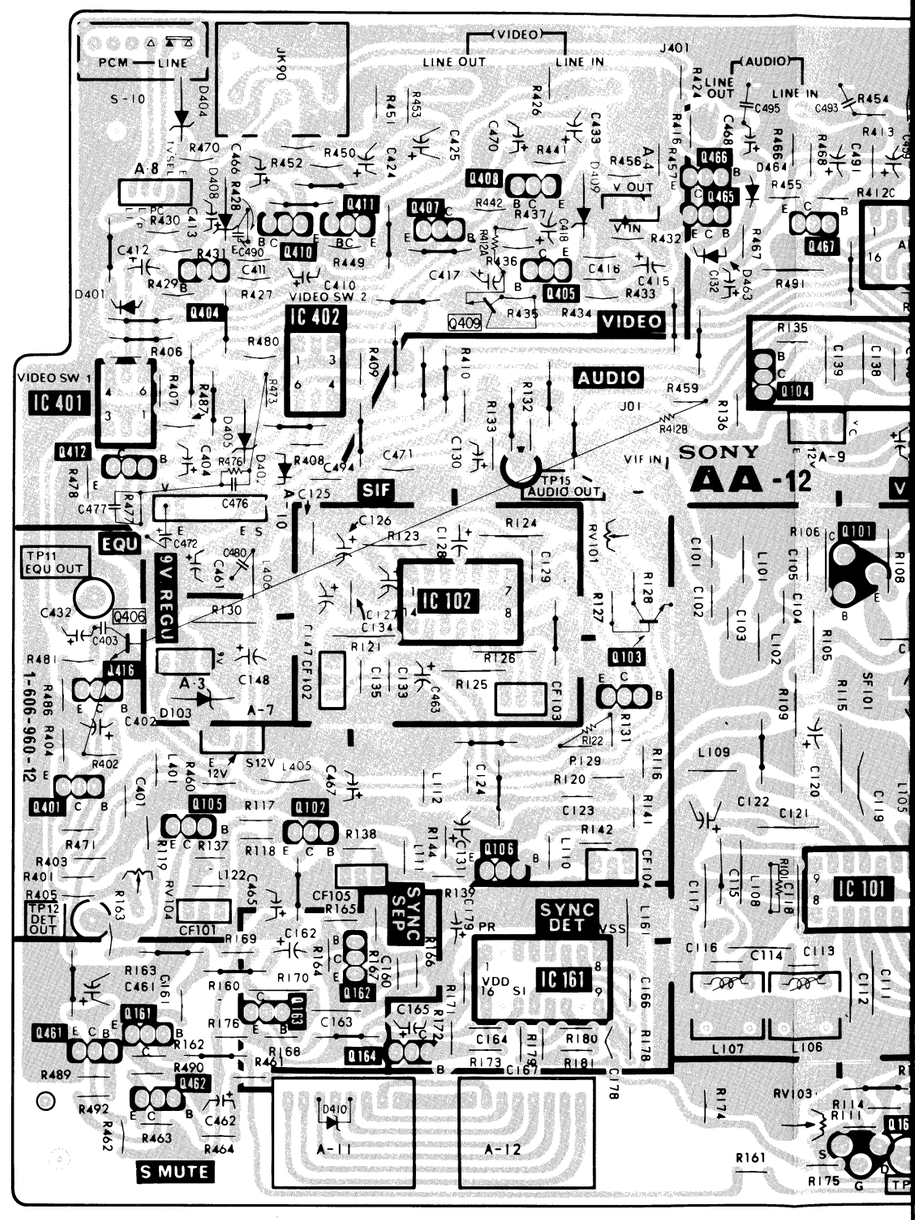

D E F G H I J K

Platine AA-12

Q, IC	IC401 412 404 410 411 407 408 405 466 465 104 467 IC403 463,464 403 402 / 401 416 406 105 IC402 IC102 409 103 101 / 461 161 462 163 102 162 164 106 IC161 IC101 165	Q, IC
D	404 401 408 103 405 402 409 463 464 462,461 403 406 407	D
ADJ	RV104 RV101 RV103 RV102	ADJ

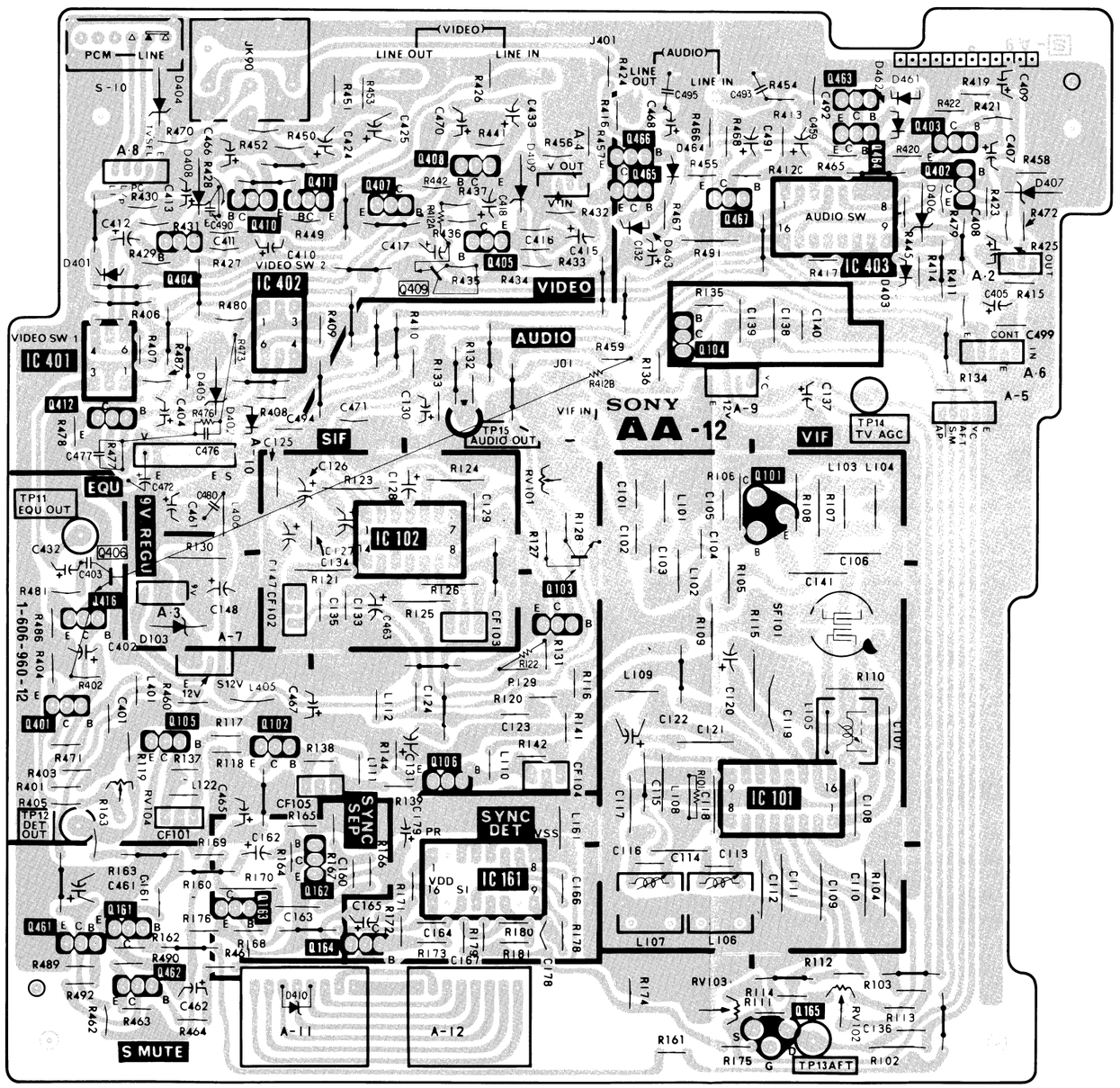

D	E	F	G	H	I	J	K

Platine AA-12

	F	G	H	I
Q, IC	IC401, 401, 416, 406, 412, 461, 161, 462, 404, 105	410, IC402, 411, 163, 102, 162, 164, 407, IC102, 408, 409, 405, 106, IC161	103, 466, 465, 104, 467, 101	IC403, IC101, 165, 463, 464, 403, 402
D	401, 404, 103, 408, 405	402	409, 463, 464	462, 461, 403, 406, 407
ADJ	RV104		RV101, RV103	RV102

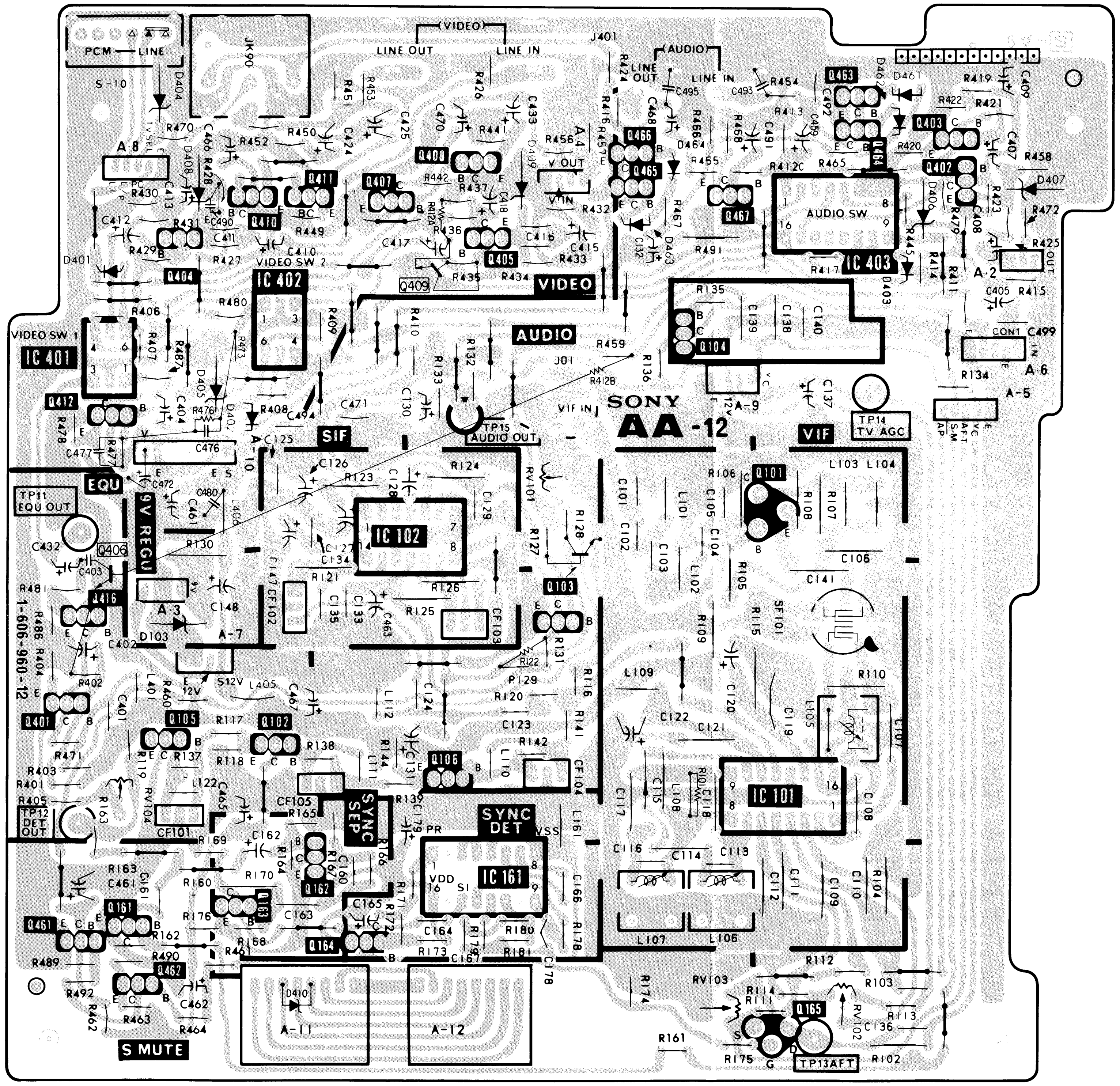

Die grau unterlegten und mit dem Zeichen ⚠ versehenen Bauteile sind für die Betriebssicherheit wichtig. Nur durch Originalteile mit der entsprechenden ET-Nummer ersetzen.

* Alle Kondensatoren sind in µF, wenn nicht anders angegeben. Betriebsspannungen unter 50 V sind außer für Elektrolytkondensatoren nicht eingetragen.
* Alle Widerstände sind in Ohm und 1/8 W, wenn nicht anders angegeben.
* ▭ : Schwerentflammbarer Widerstand.
* ⚠ : Interne Komponente.
* ⊣⊢ : Elektrolytkondensator.
* Für alle einstellbaren Widerstände gilt die Kennlinie B, wenn nicht anders angegeben.
* Spannungen sind Gleichspannungen und auf Masse bezogen, wenn nicht anders angegeben.
* Die Messungen werden mit einem Voltmeter (20 kΩ/V) vorgenommen.
* ▭ : Reparaturabgleich.
* Die Messungen werden mit einem Farbbalkensignal vorgenommen.
* Die Spannungsabweichungen liegen im üblichen Rahmen der Bauteiletoleranzen.
* ——— : + U_B-Leiterzug.
* Messungen vorgenommen bei Empfang von CH-1 (High-Band).
* Messungen des Timerblocks vorgenommen bei "00:00".
* Die in Klammern angegebenen Spannungen des Netzteils sind während des Aufladevorgangs gemessene Spannungen.
* Die in Klammern angegebenen Spannungen der Platine TT-7 sind bei Verstimmung gemessene Spannungen.

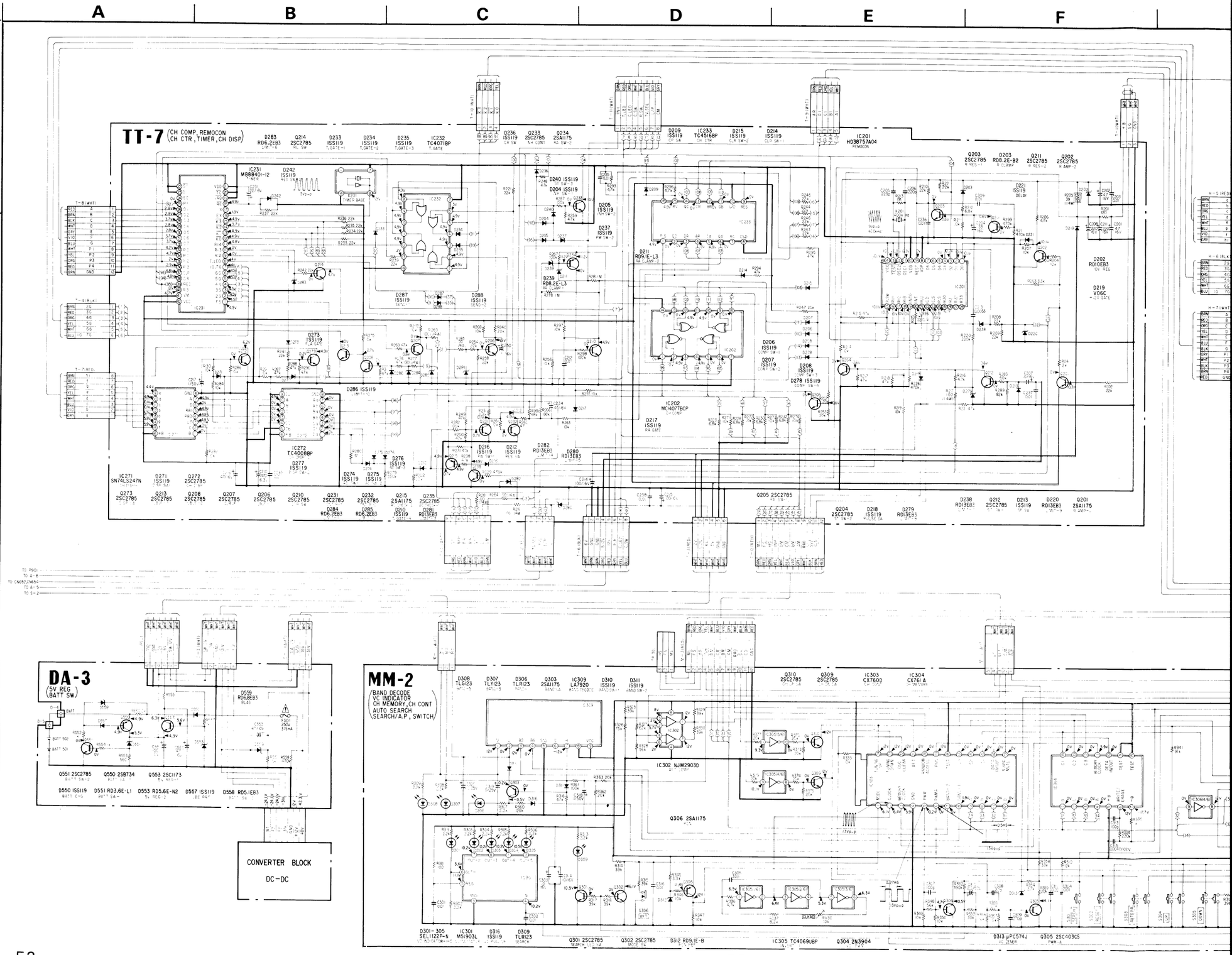

C D E F G H I J

1 2 3 4 5

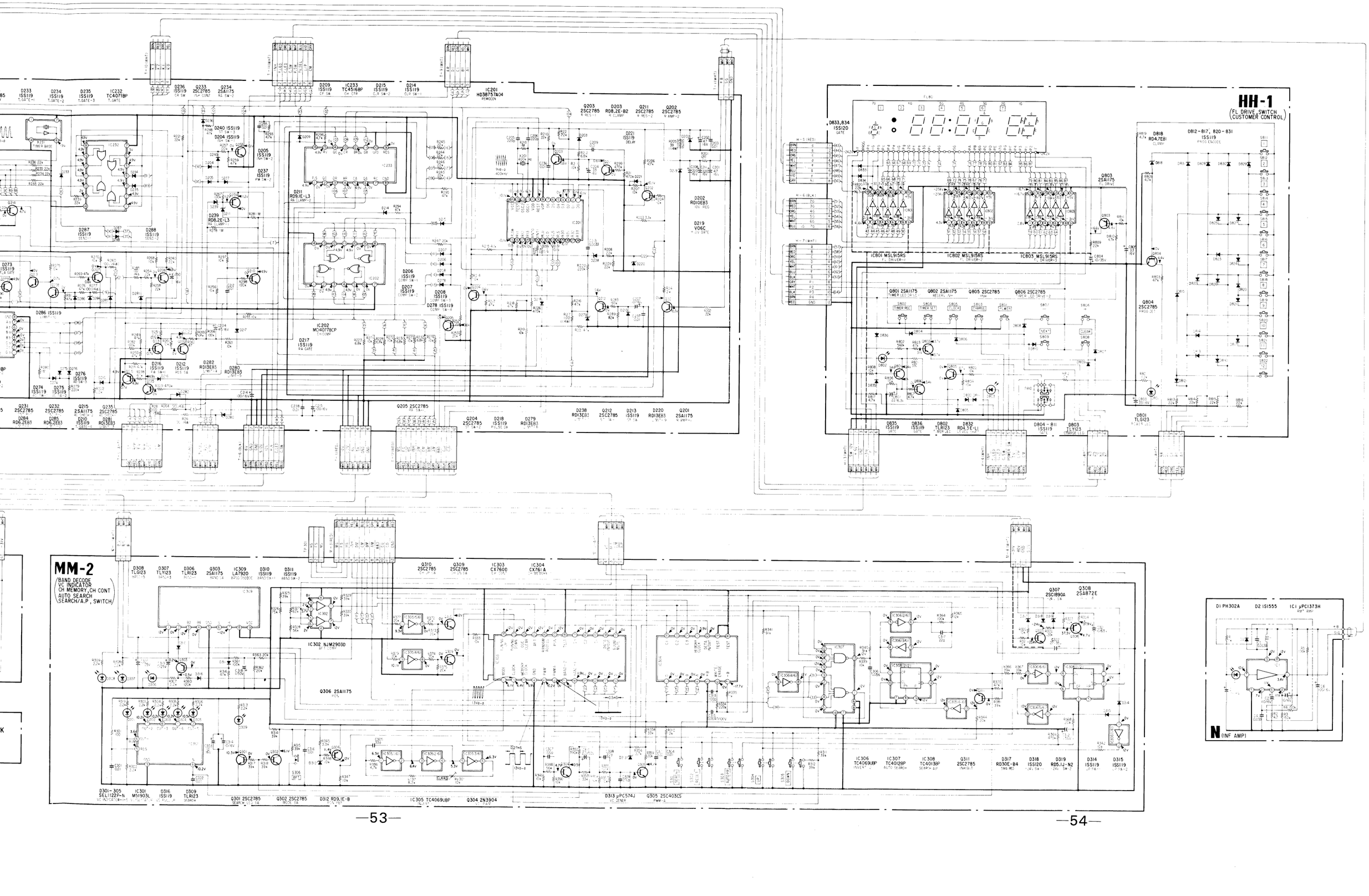

5 V-REGLER
AKKUSCHALTER

DA-3

BANDDECODER
ABSTIMMSPANNUNGSANZEIGE
KANALSPEICHER
KANALKONTROLLE
BILDSUCHLAUF
SCHALTER BILDSUCHLAUF/
AUTOMATISCHE PROGRAMMIERUNG

MM-2

DA-3

MM-2

A | B | C | D | E | F | G

1

2

3

4

5

Platine DA-3

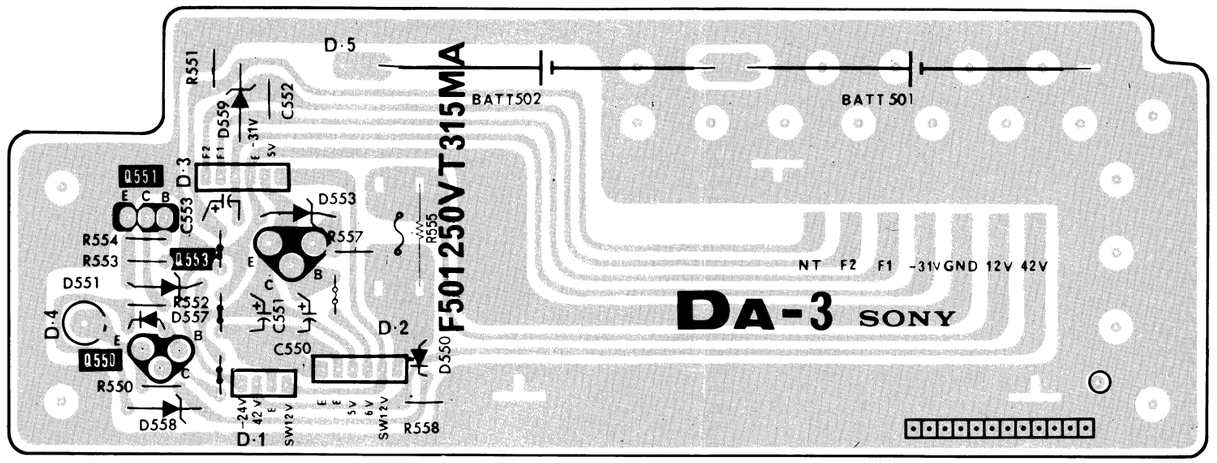

Platine MM-2

Q, IC	303	IC301	302	301	IC309 IC308	IC306 311	IC304	IC303 IC307	IC302	309,310 304	305	IC305 306	308	307	Q, IC
D	311 310	316 306 308	307 305	304	303	302	301	309	314	315	313	312	317	319 318	D
ADJ													RV301		ADJ

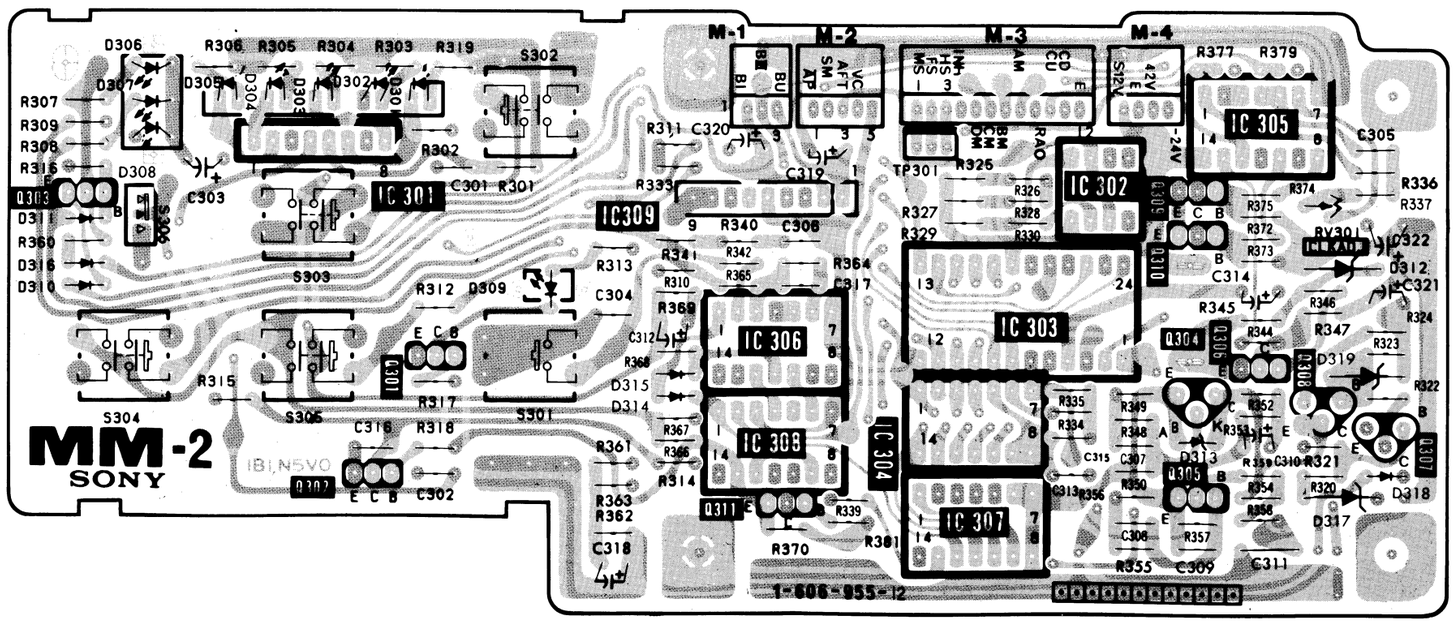

KANALKOMPARATOR
FERNBEDIENUNG
KANALKONTROLLE
TIMER
KANALANZEIGE

TT-7

ANZEIGERÖHRENANTRIEB
TASTATUR

HH-1

INFRAROT-
VERSTÄRKER

N

TT-7 **HH-1** **N**

A B C D E F G

1

2

3

4

5

Platine TT-7

Q, IC	IC271 IC272 272 273 206 214 IC231 207 208 213 IC232 233 234 IC202 205 231 232 IC233 201 202 210 211 215 235 IC201 203 204 212	Q, IC
D	282,280,220,281,285,284,279 271 277 283 276,275,274 242 209 286 235,233,234 273 288 210 287 236 240 204,205 211,237 208,278 212 214 207 219 206 215 239 221 216 238 218 217 203 202 213	D

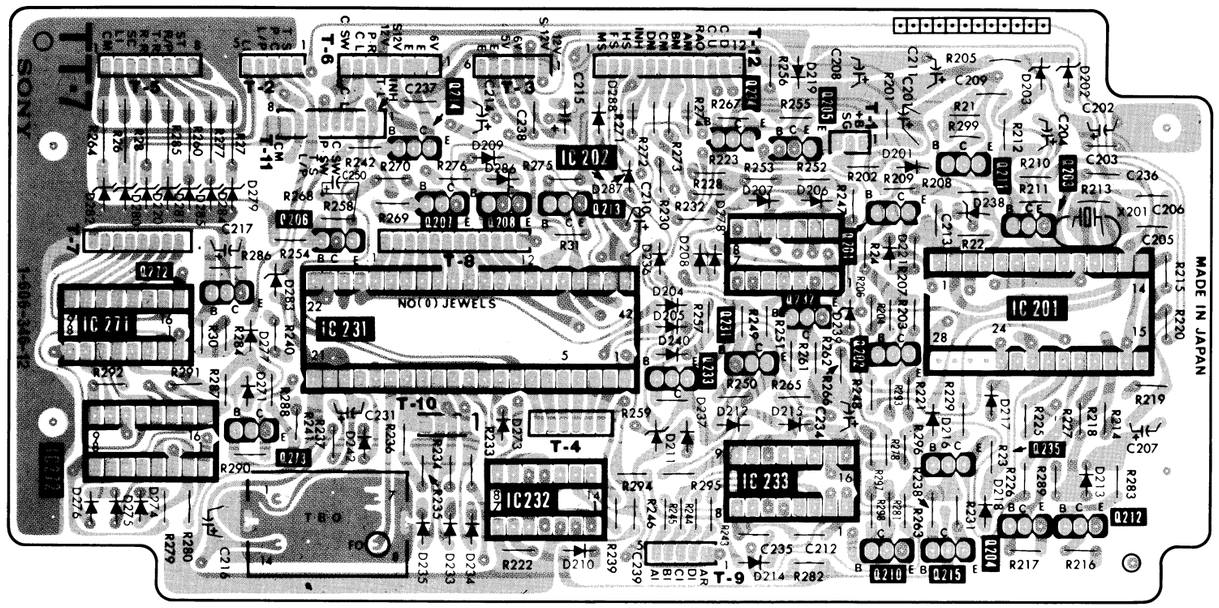

Platine N

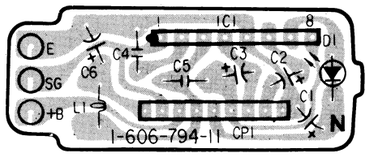

Platine HH-1

Q, IC	IC801 IC802 IC803 804 803 805 802 806 801	Q, IC
D	834,833 815 812 823 813 816 824 814 825 827 831 817 828 829 822 821 830 820 826 818 811 832 809 836 810 805 803 807 806 808 835 804 801 802 803	D

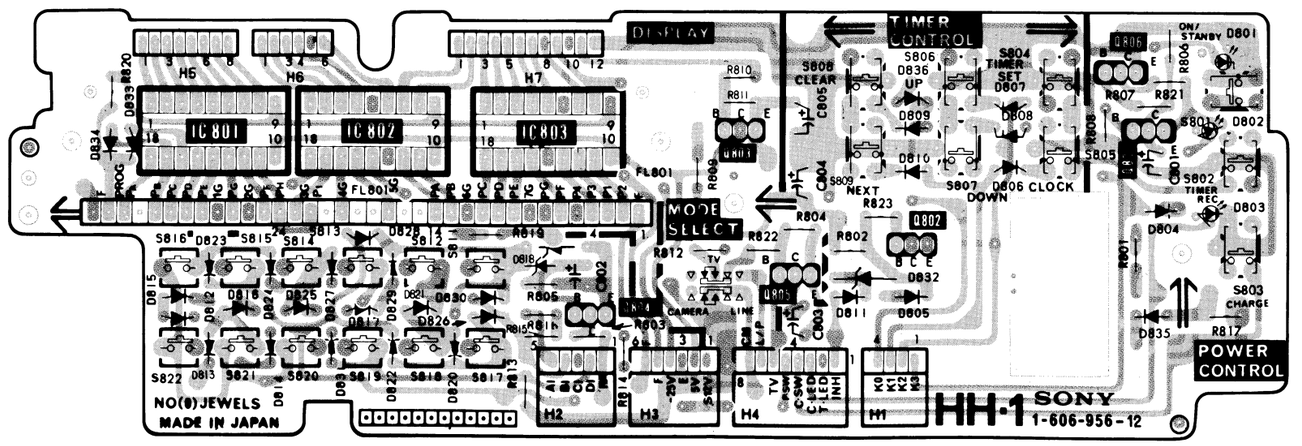

4-4. HALBLEITERANSCHLÜSSE

CX130

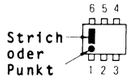

CX760D
CX760E
CX7915

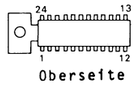

CX761A

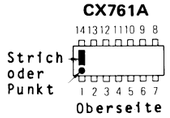

HD14069UBP
MB84013B
MB84069B
MC14077BCP
TC4012BP
TC4013BP
TC4053BP
TC4069UBP
TC4071BP
μPC1382C
μPD4012BC
μPD4071BC

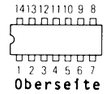

HD38757A04

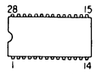

NJM2903D

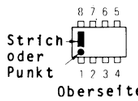

LA7920

M51903L

MB84077B

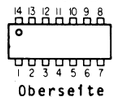

MB88401-12

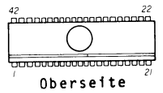

MC14046BCP
MC14053BCP
SN74LS247N
TA7607AP
TC4008BP
TC4516BP
μPD4516BC

MSL915RS

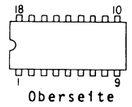

μPC574J

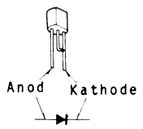

μPC1373H

2N3904
2SA872A
2SA872E
2SB740

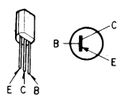

2SA893A
2SA970

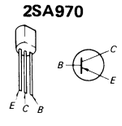

2SA1048

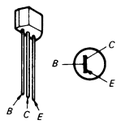

2SA1115

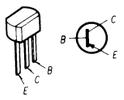

2SA1175

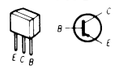

2SB733
2SB734

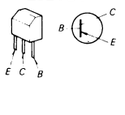

2SC403C

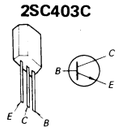

2SC1128
2SC2009

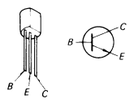

2SC1173

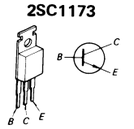

2SC1890A
2SD788

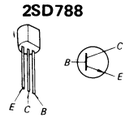

2SC2458

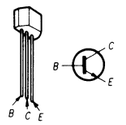

2SC2603

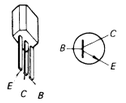

2SC2785

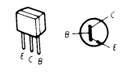

2SK107
2SK107-2

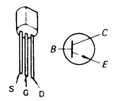

1SS119

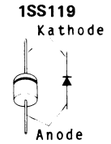

1SS120
1SS133
1SS148

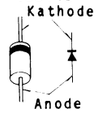

PH302B

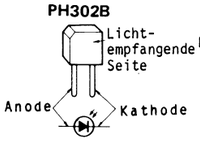

RD10E-B1
RD10E-B3
RD13E-B3
RD22E-B1
RD22E-B2
RD22E-B3
RD22E-B4
RD30E-B4
RD3.6E-B
RD3.6E-L1
RD4.3E-L1
RD4.7E-B1
RD5.1E-B3
RD5.6E-N2
RD6.2E-B3
RD6.8E-B3
RD6.8E-C
RD7.5E-B1
RD8.2E-B2
RD8.2E-L3
RD9.1E-B2
RD9.1E-L3

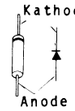

SEL1122P-N

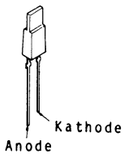

SE303AX

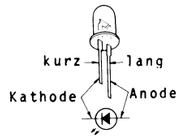

SLP144B

TLG122
TLR123
TLY123

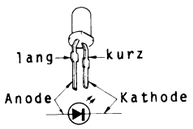

V06C
V09C

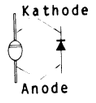

2SD788

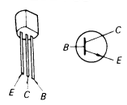

SE303AX

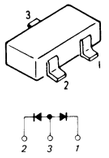

4-5. SCHALTBILD DES UHF/VHF-TUNERS BT-881

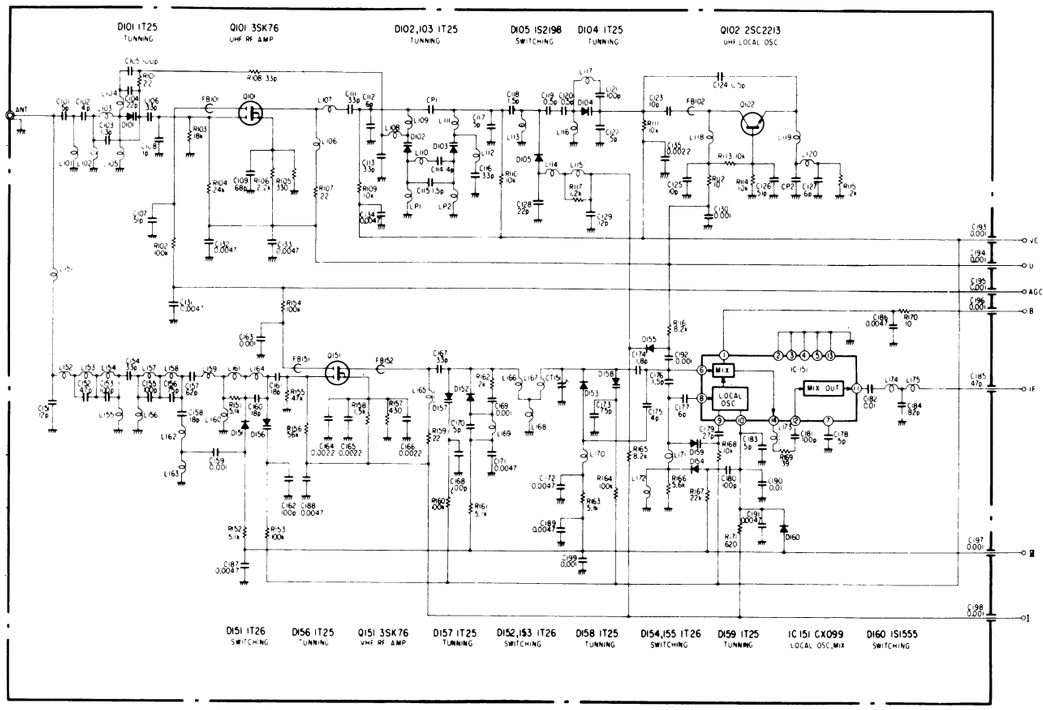

Anmerkung:
Die Tunerteile sind nicht in der Ersatzteilliste aufgeführt.

TEIL 5
EXPLOSIONSDARSTELLUNGEN

Ersatzteile ohne ET-Nummer und Beschreibung sind nicht auf Lager, weil sie selten benötigt werden.

Die in der Spalte "Bemerkungen" angegebenen Nummern verweisen auf zusammengehörende Bauteile.

Für Teile, deren Positionsnummer mit E- beginnt, siehe die ET-Liste für elektrische Teile.

Die mit " ♦ " gekennzeichneten Teile sind nicht auf Lager, weil sie selten benötigt werden. Verzögerungen bei der Lieferung sind möglich.

Die grau unterlegten und mit dem Zeichen ⚠ versehenen Bauteile sind für die Betriebssicherheit wichtig. Nur durch Originalteile mit der entsprechenden ET-Nummer ersetzen.

1. GEHÄUSE

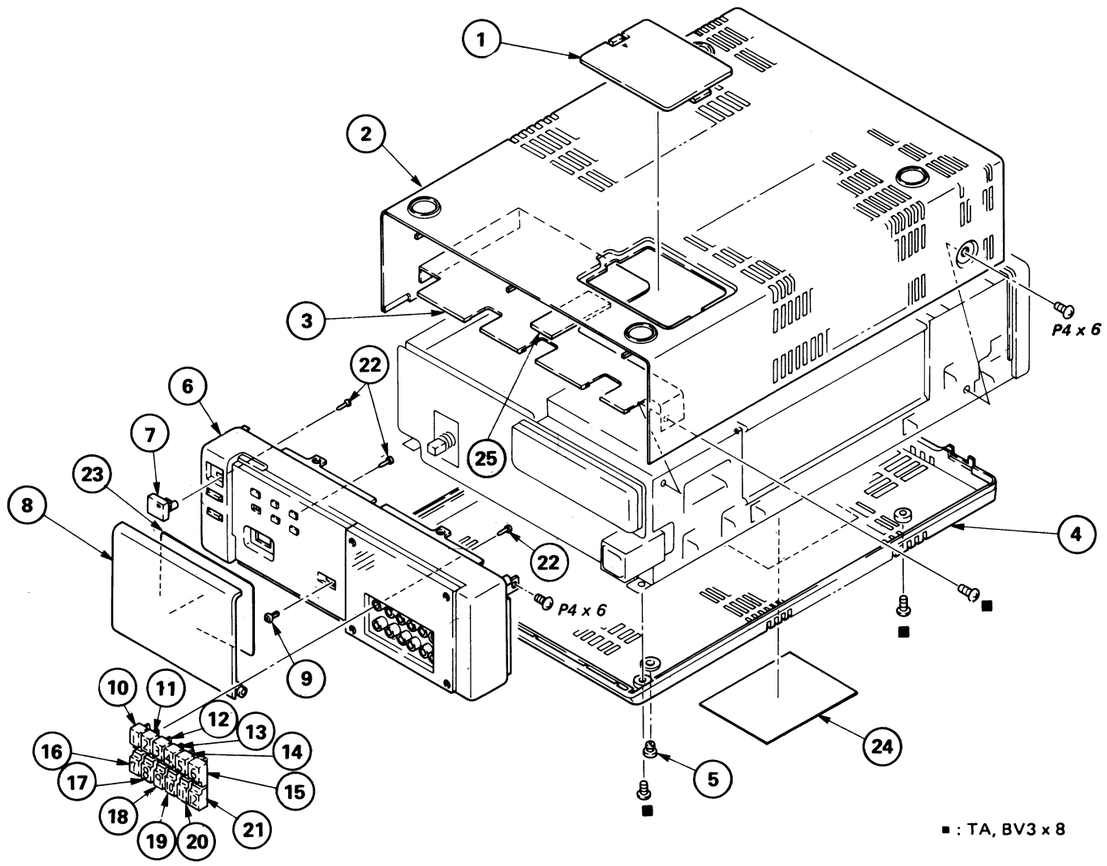

Pos.-Nr.	ET-Nummer	Beschreibung	Bemerkung
1	2-364-735-00	DOOR (E), PRESET	
2	2-364-754-00	CABINET (UPPER)	
3	♦:2-364-750-00	PLATE (UPPER), SHIELD	
4	X-2364-706-0	CABINET (LOWER) ASSY	5
5	3-669-527-00	LEG, RUBBER	
6	X-2364-705-0	PANEL ASSY, FRONT	7—22
7	X-2291-003-0	BUTTON ASSY, POWER	
8	2-364-741-00	LID, FRONT	
9	3-669-529-00	KNOB, SLIDE SWITCH	
10	2-364-706-00	BUTTON (1), CHANNEL	
11	2-364-715-00	BUTTON (2), CHANNEL	
12	2-364-716-00	BUTTON (3), CHANNEL	
13	2-364-717-00	BUTTON (4), CHANNEL	
14	2-364-718-00	BUTTON (5), CHANNEL	
15	2-364-719-00	BUTTON (6), CHANNEL	
16	2-364-720-00	BUTTON (7), CHANNEL	
17	2-364-721-00	BUTTON (8), CHANNEL	
18	2-364-722-00	BUTTON (9), CHANNEL	
19	2-364-723-00	BUTTON (10), CHANNEL	
20	2-364-724-00	BUTTON (11), CHANNEL	
21	2-364-725-00	BUTTON (12), CHANNEL	
22	3-669-528-00	CAP, BUTTON	
23	♦:3-793-362-11	LABEL, CONTROL, TIMER	
24	♦:2-364-757-00	LABEL, MODEL NUMBER	
25	4-849-592-00	CUSHION	

2. RÜCKWAND

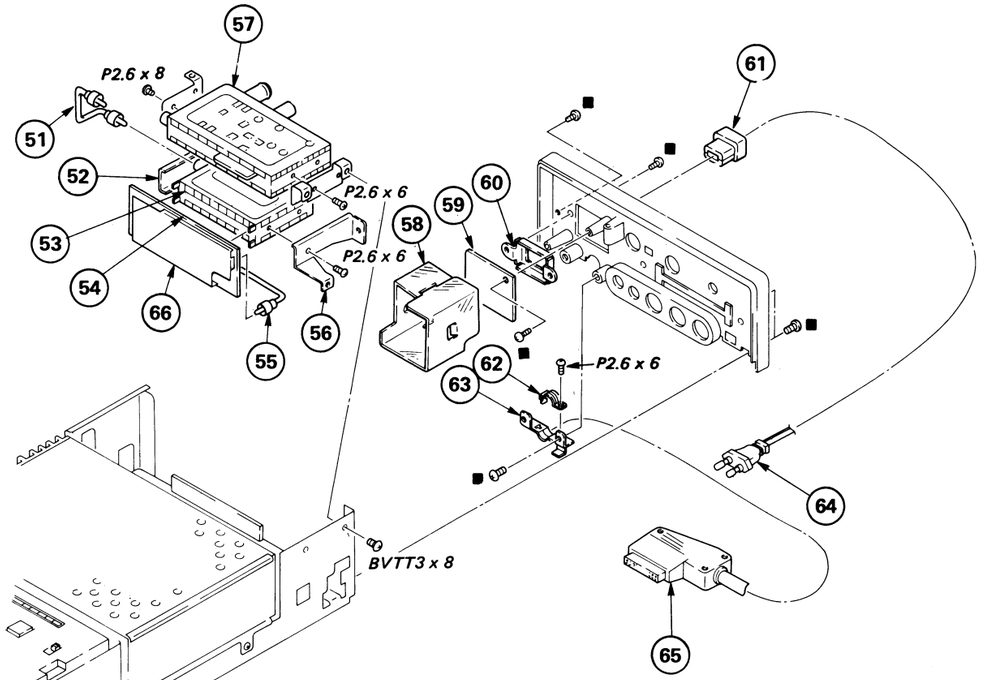

Pos.-Nr.	ET-Nummer	Beschreibung	Bemerkung
51	♦:1-555-716-51	CABLE, PIN	
52	♦:2-364-730-00	BRACKET (LEFT), TUNER	
53	⚠1-463-350-21	TUNER (BT-881)	
54	♦:1-606-961-00	SS-12 BOARD	
55	♦:1-555-110-00	CABLE, PIN	
56	♦:2-364-729-00	BRACKET (RIGHT), TUNER	
57	⚠1-464-184-00	MODULATOR, RF (RBM-110-E)	
58	♦:2-364-744-02	COVER, F PC BOARD	
59	♦:1-606-962-00	FF-1 BOARD	
60	♦:2-364-733-00	BRACKET, BUSHING	
61	⚠3-703-244-00	BUSHING CORD	
62	♦:2-364-704-00	CLAMP (A) (E), CORD	
63	♦:2-364-734-00	CLAMP (B) (E), CORD	
64	⚠1-534-817-51	CORD, POWER	
65	1-556-265-00	CABLE, MULTI CONNECTOR	
66	♦:2-364-759-00	PLATE(S), SHIELD	

3. NETZTEIL

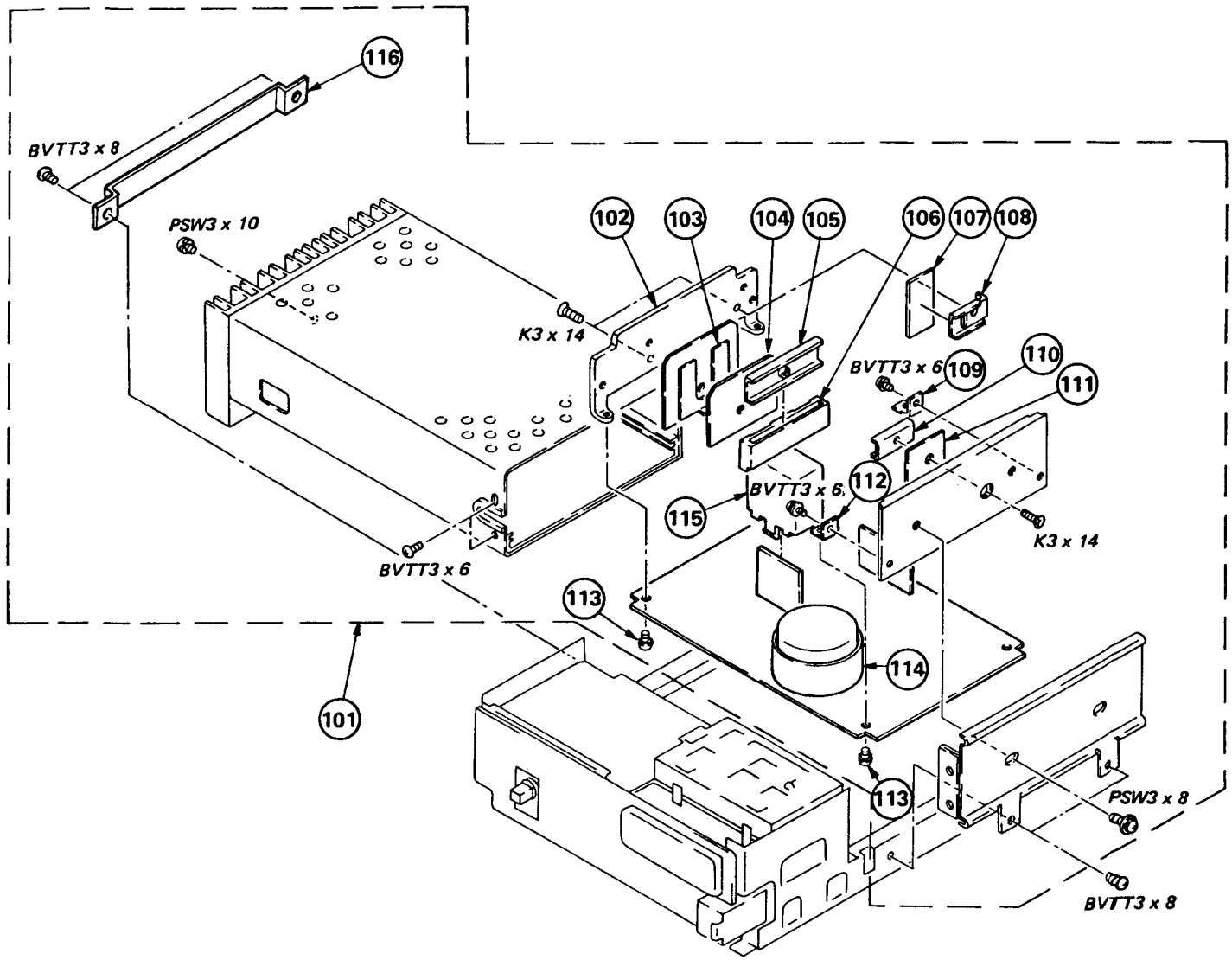

Pos.-Nr.	ET-Nummer	Beschreibung	Bemerkung
101	⚠1-413-096-00	POWER BLOCK	102——115
102	2-430-234-00	SHEET INSULATING	
103	♦:2-430-885-00	SHEET INSULATING	
104	2-430-235-00	SHEET INSULATING	
105	♦:2-430-744-00	RETAINER, UP	
106	♦:2-430-232-00	PLATE INSULATING	
107	2-430-233-00	SHEET INSULATING	
108	♦:2-430-881-01	RETAINER, UP	

Pos.-Nr.	ET-Nummer	Beschreibung	Bemerkung
109	♦:2-430-743-00	PLATE-LIFT	
110	♦:2-430-610-00	RETAINER, UP	
111	2-430-198-00	SHEET INSULATING	
112	♦:2-430-742-00	PLATE-REGHT	
113	♦:2-430-772-00	SCREW+P2x7WITH EXTERNAL-TOOTH LOCK WASHER	
114	♦:2-430-236-00	COVER, CAPACITOR	
115	♦:2-430-232-00	CASE INSULATING	
116	2-364-769-01	SUB FRAME	

4. CHASSIS

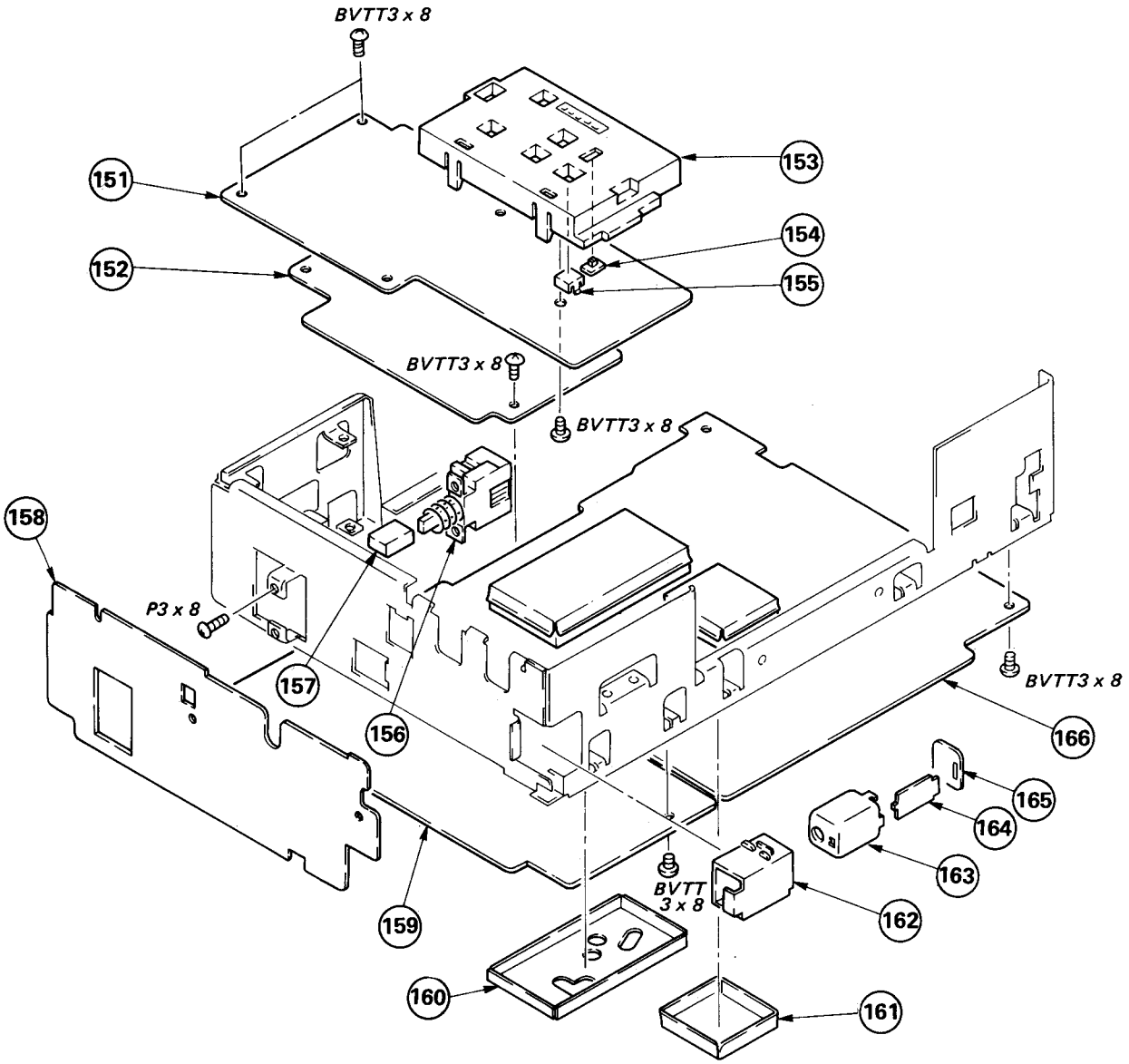

Pos.-Nr.	ET-Nummer	Beschreibung	Bemerkung
151	♦:A-6717-258-A	MM-2 BOARD, COMPLETE	
152	♦:1-606-958-00	DA-3 BOARD	
153	X-2364-704-0	PANEL (E) ASSY, PRESET	155
154	2-291-020-00	COVER (C), SLIDE SWITCH	
155	3-662-243-00	BUTTON, PRESET	
156	⚠1-553-330-00	SWITCH, PUSH (POWER)	
157	2-364-705-00	PUSH BUTTON	
158	♦:1-606-956-00	HH-1 BOARD	

Pos.-Nr.	ET-Nummer	Beschreibung	Bemerkung
159	♦:A-6717-244-A	TT-7 BOARD, COMPLETE	
160	♦:X-2364-702-0	CASE (LOWER) ASSY, SHIELD, VIF	
161	♦:X-2364-703-0	CASE (A) (LOWER) ASSY, SHIELD	
162	♦:2-364-711-00	HOLDER, CATCHER, RAY	
163	♦:2-291-051-00	CASE (MAIN) (B), SHIELD, R	
164	♦:1-606-794-00	N BOARD	
165	♦:4-342-118-00	LID, SHIELD CASE, R	
166	♦:A-6721-114-A	AA-12 BOARD, COMPLETE	160,161

TEIL 6
ERSATZTEILLISTE

DA-3 **TT-7**

Die grau unterlegten und mit dem Zeichen ⚠ versehenen Bauteile sind für die Betriebssicherheit wichtig. Nur durch Originalteile mit der entsprechenden ET-Nummer ersetzen.

Aus Standardisierungsgründen können anstelle der in den Schaltbildern spezifizierten Ersatzteile Vergleichstypen verwendet werden.

Die mit " ♦ " gekennzeichneten Teile sind nicht auf Lager, weil sie selten benötigt werden. Verzögerungen bei der Lieferung sind möglich.

Alle einstellbaren Widerstände haben die typische Kennlinie B, wenn nicht anders angegeben.

KONDENSATOREN
MF = µF; PF = µµF.

WIDERSTÄNDE
Alle Widerstände sind in Ohm.
F = schwerentflammbar.

SPULEN
MMH = mH; UH = µH.

Pos.-Nr.	ET-Nummer	Beschreibung			Bemerkung
	♦:1-606-958-00	PLATINE DA-3 **********			
	1-464-198-00	CONVERTER BLOCK, DC-DC			
	1-523-146-00	HOLDER, FUSE			
		AKKUS			
BATT501	1-528-097-00	BATTERY, STORAGE, NICKEL CADMIUM			
BATT502	1-528-097-00	BATTERY, STORAGE, NICKEL CADMIUM			
		KONDENSATOREN			
C550	1-123-332-00	ELECT	47MF	20% 16V	
C551	1-123-307-00	ELECT	100MF	20% 10V	
C553	1-123-306-00	ELECT	47MF	20% 10V	
		STECKER			
D1	♦:1-560-467-00	PIN, CONNECTOR 4P			
D2	♦:1-560-469-00	PIN, CONNECTOR 6P			
D3	♦:1-560-469-00	PIN, CONNECTOR 6P			
D4	♦:1-508-784-00	1P PLUG			
D5	♦:1-509-832-00	CONNECTOR ASSY, 1P			
		DIODEN			
D550	8-719-911-19	DIODE 1SS119			
D551	8-719-101-38	DIODE RD3.6E-L1			
D553	8-719-102-71	DIODE RD5.6E-N2			
D557	8-719-911-19	DIODE 1SS119			
D558	8-719-100-31	DIODE RD5.1EB3			
D559	8-719-100-42	DIODE RD6.8EB3			
		SICHERUNG			
F501	⚠.1-532-235-00	FUSE, TIME-LAG; 3.15mA 250V			
		TRANSISTOREN			
Q550	8-729-103-43	TRANSISTOR 2SB734			
Q551	8-729-178-54	TRANSISTOR 2SC2785			
Q553	8-729-217-33	TRANSISTOR 2SC1173			
		WIDERSTÄNDE			
R550	1-246-847-00	CARBON	2K	1/8W	
R551	1-246-795-00	CARBON	10K	1/8W	
R552	1-246-783-00	CARBON	1K	1/8W	
R553	1-246-780-00	CARBON	560	1/8W	
R554	1-246-783-00	CARBON	1K	1/8W	
R555	1-532-605-00	FUSE, ELECTRIC CURRENT; 0.4A			
R557	1-246-783-00	CARBON	1K	1/8W	
R558	1-247-049-00	CARBON	470K	1/8W	

Pos.-Nr.	ET-Nummer	Beschreibung			Bemerkung
	♦:A-6717-244-A	PLATINE TT-7, BESTÜCKT **********			
		KONDENSATOREN			
C201	1-123-332-00	ELECT	47MF	20% 16V	
C202	1-123-332-00	ELECT	47MF	20% 16V	
C203	1-101-004-00	CERAMIC	0.01MF	50V	
C204	1-123-318-00	ELECT	33MF	20% 16V	
C205	1-102-110-00	CERAMIC	220PF	10% 50V	
C206	1-102-110-00	CERAMIC	220PF	10% 50V	
C207	1-123-356-00	ELECT	10MF	20% 16V	
C208	1-123-321-00	ELECT	220MF	20% 16V	
C209	1-101-004-00	CERAMIC	0.01MF	50V	
C210	1-123-298-00	ELECT	470MF	20% 6.3V	
C211	1-123-321-00	ELECT	220MF	20% 16V	
C212	1-101-004-00	CERAMIC	0.01MF	50V	
C213	1-108-567-00	MYLAR	0.0033MF	5% 50V	
C214	1-123-333-00	ELECT	100MF	20% 16V	
C215	1-123-333-00	ELECT	100MF	20% 16V	
C216	1-123-332-00	ELECT	47MF	20% 16V	
C217	1-123-380-00	ELECT	1MF	20% 50V	
C231	1-123-330-00	ELECT	22MF	20% 16V	
C234	1-123-332-00	ELECT	47MF	20% 16V	
C235	1-101-004-00	CERAMIC	0.01MF	50V	
C236	1-101-004-00	CERAMIC	0.01MF	50V	
C237	1-101-004-00	CERAMIC	0.01MF	50V	
C238	1-101-004-00	CERAMIC	0.01MF	50V	
C239	1-101-004-00	CERAMIC	0.01MF	50V	
		DIODEN			
D202	8-719-100-58	DIODE RD10EB3			
D203	8-719-100-48	DIODE RD8.2EB2			
D204	8-719-911-19	DIODE 1SS119			
D205	8-719-911-19	DIODE 1SS119			
D206	8-719-911-19	DIODE 1SS119			
D207	8-719-911-19	DIODE 1SS119			
D208	8-719-911-19	DIODE 1SS119			
D209	8-719-911-19	DIODE 1SS119			
D210	8-719-911-19	DIODE 1SS119			
D211	8-719-101-74	DIODE RD9.1E-L3			
D212	8-719-911-19	DIODE 1SS119			
D213	8-719-911-19	DIODE 1SS119			
D214	8-719-911-19	DIODE 1SS119			
D215	8-719-911-19	DIODE 1SS119			
D216	8-719-911-19	DIODE 1SS119			
D217	8-719-911-19	DIODE 1SS119			
D218	8-719-911-19	DIODE 1SS119			
D219	8-719-900-93	DIODE V09C			
D220	8-719-100-69	DIODE RD13EB3			
D221	8-719-911-19	DIODE 1SS119			
D233	8-719-911-19	DIODE 1SS119			
D234	8-719-911-19	DIODE 1SS119			
D235	8-719-911-19	DIODE 1SS119			

TT-7

Pos.-Nr.	ET-Nummer	Beschreibung	Bemerkung
D236	8-719-911-19	DIODE 1SS119	
D237	8-719-911-19	DIODE 1SS119	
D238	8-719-100-69	DIODE RD13EB3	
D239	8-719-101-71	DIODE RD8.2EL3	
D240	8-719-911-19	DIODE 1SS119	
D242	8-719-911-19	DIODE 1SS119	
D271	8-719-911-19	DIODE 1SS119	
D273	8-719-911-19	DIODE 1SS119	
D274	8-719-911-19	DIODE 1SS119	
D275	8-719-911-19	DIODE 1SS119	
D276	8-719-911-19	DIODE 1SS119	
D277	8-719-911-19	DIODE 1SS119	
D278	8-719-911-19	DIODE 1SS119	
D279	8-719-100-69	DIODE RD13EB3	
D280	8-719-100-69	DIODE RD13EB3	
D281	8-719-100-69	DIODE RD13EB3	
D282	8-719-100-69	DIODE RD13EB3	
D283	8-719-100-39	DIODE RD6.2EB3	
D284	8-719-100-39	DIODE RD6.2EB3	
D285	8-719-100-39	DIODE RD6.2EB3	
D286	8-719-911-19	DIODE 1SS119	
D287	8-719-911-19	DIODE 1SS119	
D288	8-719-911-19	DIODE 1SS119	
		ICs	
IC201	8-759-300-09	IC HD38757A04	
IC202	8-759-040-77	IC MC14077BCP	
IC231	8-759-905-44	IC MB88401-12	
IC232	8-759-240-71	IC TC4071BP	
IC233	8-759-245-16	IC TC4516BP	
IC271	8-759-902-47	IC SN74LS247N	
IC272	8-759-240-08	IC TC4008BP	
		TRANSISTOREN	
Q201	8-729-117-54	TRANSISTOR 2SA1175	
Q202	8-729-178-54	TRANSISTOR 2SC2785	
Q203	8-729-178-54	TRANSISTOR 2SC2785	
Q204	8-729-178-54	TRANSISTOR 2SC2785	
Q205	8-729-178-54	TRANSISTOR 2SC2785	
Q206	8-729-178-54	TRANSISTOR 2SC2785	
Q207	8-729-178-54	TRANSISTOR 2SC2785	
Q208	8-729-178-54	TRANSISTOR 2SC2785	
Q210	8-729-178-54	TRANSISTOR 2SC2785	
Q211	8-729-178-54	TRANSISTOR 2SC2785	
Q212	8-729-178-54	TRANSISTOR 2SC2785	
Q213	8-729-178-54	TRANSISTOR 2SC2785	
Q214	8-729-178-54	TRANSISTOR 2SC2785	
Q215	8-729-117-54	TRANSISTOR 2SA1175	
Q231	8-729-178-54	TRANSISTOR 2SC2785	
Q232	8-729-178-54	TRANSISTOR 2SC2785	
Q233	8-729-178-54	TRANSISTOR 2SC2785	
Q234	8-729-117-54	TRANSISTOR 2SA1175	
Q235	8-729-178-54	TRANSISTOR 2SC2785	

Pos.-Nr.	ET-Nummer	Beschreibung			Bemerkung
Q272	8-729-178-54	TRANSISTOR 2SC2785			
Q273	8-729-178-54	TRANSISTOR 2SC2785			
		WIDERSTÄNDE			
R21	1-247-049-00	CARBON	470K	1/8W	
R22	1-246-799-00	CARBON	22K	1/8W	
R23	1-246-803-00	CARBON	47K	1/8W	
R24	1-246-847-00	CARBON	2K	1/8W	
R26	1-246-449-00	CARBON	100 5%	1/4W	
R27	1-246-449-00	CARBON	100 5%	1/4W	
R28	1-246-449-00	CARBON	100 5%	1/4W	
R30	1-246-795-00	CARBON	10K	1/8W	
R31	1-246-803-00	CARBON	47K	1/8W	
R201	1-246-772-00	CARBON	120	1/8W	
R202	1-246-799-00	CARBON	22K	1/8W	
R203	1-246-789-00	CARBON	3.3K	1/8W	
R204	1-246-795-00	CARBON	10K	1/8W	
R205	1-217-394-00	FUSIBLE	39 5%	1/4W	F
R206	1-246-791-00	CARBON	4.7K	1/8W	
R207	1-246-864-00	CARBON	51K	1/8W	
R208	1-246-799-00	CARBON	22K	1/8W	
R209	1-246-799-00	CARBON	22K	1/8W	
R210	1-246-799-00	CARBON	22K	1/8W	
R211	1-246-795-00	CARBON	10K	1/8W	
R212	1-246-793-00	CARBON	6.8K	1/8W	
R213	1-247-053-00	CARBON	1M	1/8W	
R214	1-246-795-00	CARBON	10K	1/8W	
R215	1-246-803-00	CARBON	47K	1/8W	
R216	1-246-803-00	CARBON	47K	1/8W	
R217	1-246-803-00	CARBON	47K	1/8W	
R218	1-246-803-00	CARBON	47K	1/8W	
R219	1-246-795-00	CARBON	10K	1/8W	
R220	1-246-811-00	CARBON	220K	1/8W	
R221	1-246-799-00	CARBON	22K	1/8W	
R222	1-246-799-00	CARBON	22K	1/8W	
R223	1-246-793-00	CARBON	6.8K	1/8W	
R225	1-246-799-00	CARBON	22K	1/8W	
R226	1-247-049-00	CARBON	470K	1/8W	
R228	1-246-793-00	CARBON	6.8K	1/8W	
R229	1-247-049-00	CARBON	470K	1/8W	
R230	1-246-793-00	CARBON	6.8K	1/8W	
R231	1-246-803-00	CARBON	47K	1/8W	
R232	1-246-793-00	CARBON	6.8K	1/8W	
R233	1-246-799-00	CARBON	22K	1/8W	
R234	1-246-799-00	CARBON	22K	1/8W	
R235	1-246-799-00	CARBON	22K	1/8W	
R236	1-246-799-00	CARBON	22K	1/8W	
R237	1-246-799-00	CARBON	22K	1/8W	
R238	1-246-803-00	CARBON	47K	1/8W	
R239	1-246-799-00	CARBON	22K	1/8W	
R240	1-246-799-00	CARBON	22K	1/8W	
R241	1-246-799-00	CARBON	22K	1/8W	
R242	1-246-799-00	CARBON	22K	1/8W	

Pos.-Nr.	ET-Nummer	Beschreibung			Bemerkung
R243	1-246-799-00	CARBON	22K		1/8W
R244	1-246-799-00	CARBON	22K		1/8W
R245	1-246-799-00	CARBON	22K		1/8W
R246	1-246-799-00	CARBON	22K		1/8W
R247	1-246-859-00	CARBON	20K		1/8W
R248	1-246-803-00	CARBON	47K		1/8W
R249	1-246-803-00	CARBON	47K		1/8W
R250	1-246-803-00	CARBON	47K		1/8W
R251	1-246-787-00	CARBON	2.2K		1/8W
R252	1-246-859-00	CARBON	20K		1/8W
R253	1-246-859-00	CARBON	20K		1/8W
R254	1-246-799-00	CARBON	22K		1/8W
R255	1-246-795-00	CARBON	10K		1/8W
R256	1-246-795-00	CARBON	10K		1/8W
R257	1-246-807-00	CARBON	100K		1/8W
R258	1-246-799-00	CARBON	22K		1/8W
R259	1-246-803-00	CARBON	47K		1/8W
R260	1-246-449-00	CARBON	100	5%	1/4W
R261	1-246-795-00	CARBON	10K		1/8W
R262	1-246-767-00	CARBON	47		1/8W
R263	1-246-795-00	CARBON	10K		1/8W
R264	1-246-449-00	CARBON	100	5%	1/4W
R265	1-246-805-00	CARBON	68K		1/8W
R266	1-246-807-00	CARBON	100K		1/8W
R267	1-246-807-00	CARBON	100K		1/8W
R268	1-246-795-00	CARBON	10K		1/8W
R269	1-246-803-00	CARBON	47K		1/8W
R270	1-246-795-00	CARBON	10K		1/8W
R271	1-246-795-00	CARBON	10K		1/8W
R272	1-246-795-00	CARBON	10K		1/8W
R273	1-246-795-00	CARBON	10K		1/8W
R274	1-246-795-00	CARBON	10K		1/8W
R275	1-246-795-00	CARBON	10K		1/8W
R276	1-246-803-00	CARBON	47K		1/8W
R277	1-246-449-00	CARBON	100	5%	1/4W
R278	1-247-053-00	CARBON	1M		1/8W
R279	1-246-811-00	CARBON	220K		1/8W
R280	1-247-053-00	CARBON	1M		1/8W
R281	1-247-053-00	CARBON	1M		1/8W
R282	1-246-807-00	CARBON	100K		1/8W
R283	1-246-809-00	CARBON	150K		1/8W
R284	1-246-795-00	CARBON	10K		1/8W
R285	1-246-449-00	CARBON	100	5%	1/4W
R286	1-246-795-00	CARBON	10K		1/8W
R287	1-246-803-00	CARBON	47K		1/8W
R288	1-246-803-00	CARBON	47K		1/8W
R289	1-246-806-00	CARBON	82K		1/8W
R290	1-246-803-00	CARBON	47K		1/8W
R291	1-246-795-00	CARBON	10K		1/8W
R292	1-246-795-00	CARBON	10K		1/8W
R293	1-246-791-00	CARBON	4.7K		1/8W
R294	1-246-803-00	CARBON	47K		1/8W
R295	1-246-803-00	CARBON	47K		1/8W
R296	1-246-791-00	CARBON	4.7K		1/8W
R297	1-246-795-00	CARBON	10K		1/8W
R298	1-246-807-00	CARBON	100K		1/8W
R299	1-247-049-00	CARBON	470K		1/8W

STECKER

T1	♦:1-560-466-00	PIN, CONNECTOR 3P	
T2	♦:1-560-468-00	PIN, CONNECTOR 5P	
T3	♦:1-560-469-00	PIN, CONNECTOR 6P	
T4	♦:1-560-469-00	PIN, CONNECTOR 6P	
T5	♦:1-560-470-00	PIN, CONNECTOR 8P	
T6	♦:1-560-470-00	PIN, CONNECTOR 8P	
T7	♦:1-560-470-00	PIN, CONNECTOR 8P	
T8	♦:1-560-472-00	PIN, CONNECTOR 12P	

QUARZ

X201	1-527-532-00	OSCILLATOR, CERAMIC; 400KHZ	
X231	1-527-959-00	TIMER BASE MODULE	

****

	♦:A-6717-258-A	PLATINE MM-2, BESTÜCKT		
		**********		
	♦:2-364-703-00	HOLDER, LED, 5 GANG		
	♦:3-662-227-00	HOLDER (R-3), LED		
	♦:3-662-228-00	HOLDER (R-1), LED		

KONDENSATOREN

C301	1-101-004-00	CERAMIC	0.01MF		50V
C303	1-123-620-00	ELECT	10MF	20%	25V
C304	1-101-004-00	CERAMIC	0.01MF		50V
C305	1-102-963-00	CERAMIC	33PF	5%	50V
C306	1-130-629-00	FILM	0.056MF	5%	50V
C307	1-102-973-00	CERAMIC	100PF	5%	50V
C308	1-102-959-00	CERAMIC	22PF	5%	50V
C309	1-102-980-00	CERAMIC	270PF	5%	50V
C310	1-123-612-00	ELECT	2.2MF	20%	50V
C311	1-130-636-00	FILM	0.22MF	5%	50V
C312	1-123-611-00	ELECT	1MF	20%	50V
C313	1-102-973-00	CERAMIC	100PF	5%	50V
C314	1-123-620-00	ELECT	10MF	20%	25V
C315	1-108-373-00	MYLAR	0.0047MF	10%	100V
C316	1-101-004-00	CERAMIC	0.01MF		50V
C317	1-102-959-00	CERAMIC	22PF	5%	50V
C318	1-123-611-00	ELECT	1MF	20%	50V
C319	1-123-620-00	ELECT	10MF	20%	25V
C320	1-123-620-00	ELECT	10MF	20%	25V
C321	1-123-370-00	ELECT	10MF	20%	63V
C322	1-123-817-11	ELECT	22MF	20%	35V

DIODEN

D301	8-719-311-23	DIODE SEL1122P-N
D302	8-719-311-23	DIODE SEL1122P-N

MM-2

Pos.-Nr.	ET-Nummer	Beschreibung	Bemerkung
D303	8-719-311-23	DIODE SEL1122P-N	
D304	8-719-311-23	DIODE SEL1122P-N	
D305	8-719-311-23	DIODE SEL1122P-N	
D306	8-719-812-31	DIODE TLR123	
D307	8-719-812-32	DIODE TLY123	
D308	8-719-812-33	DIODE TLG123	
D309	8-719-812-31	DIODE TLR123	
D310	8-719-911-19	DIODE 1SS119	
D311	8-719-911-19	DIODE 1SS119	
D312	=>8-719-100-54	DIODE RD9.1EB2	
D313	8-759-157-40	IC UPC574J	
D314	8-719-911-19	DIODE 1SS119	
D315	8-719-911-19	DIODE 1SS119	
D316	8-719-911-19	DIODE 1SS119	
D317	8-719-101-02	DIODE RD30-EB4	
D318	8-719-912-20	DIODE 1SS120	
D319	8-719-103-28	DIODE RD5.1J-N2	

ICs

IC301	8-759-619-03	IC M51903L	
IC302	8-759-729-03	IC NJM2903D	
IC303	=>8-757-605-00	IC CX760E	
IC304	8-757-611-00	IC CX761A	
IC305	8-759-240-69	IC TC4069UBP	
IC306	8-759-240-69	IC TC4069UBP	
IC307	8-759-240-12	IC TC4012BP	
IC308	8-759-240-13	IC TC4013BP	
IC309	8-759-800-12	IC LA7920	

STECKER

M1	♦:1-560-459-00	PIN, CONNECTOR 3P	
M2	♦:1-560-461-00	PIN, CONNECTOR 5P	
M3	♦:1-560-465-00	PIN, CONNECTOR 12P	
M4	♦:1-560-460-00	PIN, CONNECTOR 4P	

TRANSISTOREN

Q301	8-729-178-54	TRANSISTOR 2SC2785	
Q302	8-729-178-54	TRANSISTOR 2SC2785	
Q303	8-729-117-54	TRANSISTOR 2SA1175	
Q304	8-729-139-04	TRANSISTOR 2N3904	
Q305	8-724-375-01	TRANSISTOR 2SC403C	
Q306	8-729-117-54	TRANSISTOR 2SA1175	
Q307	8-729-309-06	TRANSISTOR 2SC1890A	
Q308	8-729-387-28	TRANSISTOR 2SA872-E	
Q309	8-729-178-54	TRANSISTOR 2SC2785	
Q310	8-729-178-54	TRANSISTOR 2SC2785	
Q311	8-729-178-54	TRANSISTOR 2SC2785	

WIDERSTÄNDE

R301	1-246-775-00	CARBON	220	1/8W
R302	1-246-787-00	CARBON	2.2K	1/8W
R303	1-246-787-00	CARBON	2.2K	1/8W
R304	1-246-787-00	CARBON	2.2K	1/8W
R305	1-246-787-00	CARBON	2.2K	1/8W
R306	1-246-787-00	CARBON	2.2K	1/8W
R307	1-246-787-00	CARBON	2.2K	1/8W
R308	1-246-787-00	CARBON	2.2K	1/8W
R309	1-246-787-00	CARBON	2.2K	1/8W
R310	1-246-796-00	CARBON	12K	1/8W
R311	1-246-802-00	CARBON	39K	1/8W
R312	1-246-802-00	CARBON	39K	1/8W
R313	1-246-787-00	CARBON	2.2K	1/8W
R314	1-246-802-00	CARBON	39K	1/8W
R315	1-246-802-00	CARBON	39K	1/8W
R316	1-246-803-00	CARBON	47K	1/8W
R317	1-246-802-00	CARBON	39K	1/8W
R318	1-246-802-00	CARBON	39K	1/8W
R319	1-246-787-00	CARBON	2.2K	1/8W
R320	1-246-795-00	CARBON	10K	1/8W
R321	1-246-795-00	CARBON	10K	1/8W
R322	1-246-808-00	CARBON	120K	1/8W
R323	1-246-807-00	CARBON	100K	1/8W
R324	1-246-783-00	CARBON	1K	1/8W
R325	1-246-802-00	CARBON	39K	1/8W
R326	1-246-866-00	CARBON	75K	1/8W
R327	1-246-865-00	CARBON	62K	1/8W
R328	1-246-804-00	CARBON	56K	1/8W
R329	1-246-802-00	CARBON	39K	1/8W
R330	1-246-802-00	CARBON	39K	1/8W
R333	1-246-795-00	CARBON	10K	1/8W
R334	1-246-811-00	CARBON	220K	1/8W
R335	1-246-783-00	CARBON	1K	1/8W
R336	1-246-791-00	CARBON	4.7K	1/8W
R337	1-246-794-00	CARBON	8.2K	1/8W
R339	1-246-795-00	CARBON	10K	1/8W
R340	1-246-867-00	CARBON	91K	1/8W
R341	1-246-867-00	CARBON	91K	1/8W
R342	1-246-795-00	CARBON	10K	1/8W
R344	1-246-859-00	CARBON	20K	1/8W
R345	1-246-789-00	CARBON	3.3K	1/8W
R346	1-246-795-00	CARBON	10K	1/8W
R347	1-246-795-00	CARBON	10K	1/8W
R348	1-246-804-00	CARBON	56K	1/8W
R349	1-246-795-00	CARBON	10K	1/8W
R350	1-246-795-00	CARBON	10K	1/8W
R352	1-247-048-00	CARBON	390K	1/8W
R353	1-246-801-00	CARBON	33K	1/8W
R354	1-246-788-00	CARBON	2.7K	1/8W
R355	1-246-807-00	CARBON	100K	1/8W
R356	1-246-795-00	CARBON	10K	1/8W
R357	1-246-795-00	CARBON	10K	1/8W
R358	1-246-801-00	CARBON	33K	1/8W
R359	1-246-859-00	CARBON	20K	1/8W
R360	1-246-808-00	CARBON	120K	1/8W
R361	1-246-807-00	CARBON	100K	1/8W
R362	1-246-859-00	CARBON	20K	1/8W

Pos.-Nr.	ET-Nummer	Beschreibung		Bemerkung
R363	1-246-859-00	CARBON	20K	1/8W
R364	1-246-807-00	CARBON	100K	1/8W
R365	1-246-796-00	CARBON	12K	1/8W
R366	1-246-802-00	CARBON	39K	1/8W
R367	1-246-802-00	CARBON	39K	1/8W
R368	1-246-859-00	CARBON	20K	1/8W
R369	1-247-049-00	CARBON	470K	1/8W
R370	1-246-803-00	CARBON	47K	1/8W
R372	1-246-859-00	CARBON	20K	1/8W
R373	1-246-859-00	CARBON	20K	1/8W
R374	1-246-859-00	CARBON	20K	1/8W
R375	1-246-859-00	CARBON	20K	1/8W
R377	1-246-859-00	CARBON	20K	1/8W
R379	1-246-859-00	CARBON	20K	1/8W
R381	1-246-802-00	CARBON	39K	1/8W

POTENTIOMETER

RV301	1-226-710-00	RES, ADJ, SOLID 10K	

SCHALTER

S301	1-552-174-00	SWITCH, PUSH	
S302	1-552-174-00	SWITCH, PUSH	
S303	1-552-174-00	SWITCH, PUSH	
S304	1-552-174-00	SWITCH, PUSH	
S305	1-552-174-00	SWITCH, PUSH	
S306	1-553-716-00	SWITCH, SLIDE	

STECKER

TP301	♦:1-560-466-00	PIN, CONNECTOR 3P	

****

	♦:A-6721-114-A	**PLATINE AA-12, BESTÜCKT**	
		**********	
	♦:2-364-714-00	PLATE (A), SHIELD	
	♦:2-364-738-00	CASE (MAIN), SHIELD, VIF	
	♦:2-364-739-00	CASE (A) (MAIN), SHIELD	
	♦:2-364-760-00	SEPARATOR	
	♦:2-364-761-00	HEAT SINK, IC	
	♦:4-317-752-00	LID, UPPER, SHIELD CASE (A)	
	♦:4-351-217-00	CASE (UPPER), SHIELD, VIF	

STECKER

A2	♦:1-560-466-00	PIN, CONNECTOR 3P	
A3	♦:1-560-467-00	PIN, CONNECTOR 4P	
A4	♦:1-560-467-00	PIN, CONNECTOR 4P	
A5	♦:1-560-468-00	PIN, CONNECTOR 5P	
A6	♦:1-560-468-00	PIN, CONNECTOR 5P	
A7	♦:1-560-467-00	PIN, CONNECTOR 4P	
A8	♦:1-560-468-00	PIN, CONNECTOR 5P	
A9	♦:1-560-467-00	PIN, CONNECTOR 4P	
A10	♦:1-560-470-00	PIN, CONNECTOR 8P	
A11	♦:1-508-849-00	PIN, CONNECTOR	
A12	♦:1-508-849-00	PIN, CONNECTOR	

KONDENSATOREN

C101	1-102-529-00	CERAMIC	100PF	5%	50V
C102	1-102-527-00	CERAMIC	82PF	5%	50V
C103	1-102-811-61	CERAMIC	9PF	1PF	50V
C104	1-102-527-00	CERAMIC	82PF	5%	50V
C105	1-102-529-00	CERAMIC	100PF	5%	50V
C106	1-161-377-00	CERAMIC	0.0047MF	20%	50V
C107	1-161-377-00	CERAMIC	0.0047MF	20%	50V
C108	1-161-377-00	CERAMIC	0.0047MF	20%	50V
C109	1-161-377-00	CERAMIC	0.0047MF	20%	50V
C110	1-161-377-00	CERAMIC	0.0047MF	20%	50V
C111	1-161-377-00	CERAMIC	0.0047MF	20%	50V
C112	1-161-377-00	CERAMIC	0.0047MF	20%	50V
C113	1-102-520-00	CERAMIC	39PF	5%	50V
C114	1-161-278-00	CERAMIC	8.2PF	10%	50V
C115	1-161-254-00	CERAMIC	3.9PF	10%	50V
C116	1-102-529-00	CERAMIC	100PF	5%	50V
C117	1-161-285-00	CERAMIC	33PF	5%	50V
C118	1-161-254-00	CERAMIC	3.9PF	10%	50V
C119	1-161-377-00	CERAMIC	0.0047MF	20%	50V
C120	1-123-379-00	ELECT	0.47MF	20%	50V
C121	1-161-377-00	CERAMIC	0.0047MF	20%	50V
C122	1-123-318-00	ELECT	33MF	20%	16V
C123	1-102-959-00	CERAMIC	22PF	5%	50V
C124	1-102-959-00	CERAMIC	22PF	5%	50V
C125	1-101-004-00	CERAMIC	0.01MF		50V
C126	1-123-332-00	ELECT	47MF	20%	16V
C127	1-123-332-00	ELECT	47MF	20%	16V
C128	1-123-356-00	ELECT	10MF	20%	16V
C129	1-108-378-00	MYLAR	0.012MF	10%	100V
C130	1-123-382-00	ELECT	3.3MF	20%	50V
C131	1-123-356-00	ELECT	10MF	20%	16V
C132	1-123-328-00	ELECT	4.7MF	20%	25V
C133	1-101-004-00	CERAMIC	0.01MF		50V
C134	1-101-004-00	CERAMIC	0.01MF		50V
C135	1-101-006-00	CERAMIC	0.047MF		50V
C136	1-102-973-00	CERAMIC	100PF	5%	50V
C137	1-123-328-00	ELECT	4.7MF	20%	25V
C138	1-108-249-00	MYLAR	0.068MF	5%	50V
C139	1-108-595-00	MYLAR	0.047MF	5%	50V
C140	1-102-963-00	CERAMIC	33PF	5%	50V
C141	1-161-377-00	CERAMIC	0.0047MF	20%	50V
C147	1-123-318-00	ELECT	33MF	20%	16V
C148	1-123-332-00	ELECT	47MF	20%	16V
C160	1-101-821-00	CERAMIC	0.0022MF		500V
C161	1-102-074-00	CERAMIC	0.001MF	10%	50V
C162	1-123-380-00	ELECT	1MF	20%	50V
C163	1-108-389-00	MYLAR	0.1MF	10%	100V
C164	1-102-074-00	CERAMIC	0.001MF	10%	50V
C165	1-123-379-00	ELECT	0.47MF	20%	50V
C166	1-108-365-00	MYLAR	0.001MF	10%	100V

AA-12

Pos.-Nr.	ET-Nummer	Beschreibung			Bemerkung
C167	1-102-114-00	CERAMIC	470PF	10%	50V
C178	1-102-114-00	CERAMIC	470PF	10%	50V
C179	1-123-333-00	ELECT	100MF	20%	16V
C401	1-101-880-00	CERAMIC	47PF	5%	50V
C402	1-123-356-00	ELECT	10MF	20%	16V
C403	1-102-114-00	CERAMIC	470PF	10%	50V
C404	1-123-318-00	ELECT	33MF	20%	16V
C405	1-123-328-00	ELECT	4.7MF	20%	25V
C407	1-123-328-00	ELECT	4.7MF	20%	25V
C408	1-123-328-00	ELECT	4.7MF	20%	25V
C409	1-123-333-00	ELECT	100MF	20%	16V
C411	1-102-953-00	CERAMIC	18PF	5%	50V
C412	1-123-645-00	ELECT	33MF	20%	10V
C413	1-123-645-00	ELECT	33MF	20%	10V
C416	1-102-953-00	CERAMIC	18PF	5%	50V
C418	1-123-645-00	ELECT	33MF	20%	10V
C424	1-123-310-00	ELECT	470MF	20%	10V
C425	1-123-310-00	ELECT	470MF	20%	10V
C432	1-123-318-00	ELECT	33MF	20%	16V
C433	1-123-310-00	ELECT	470MF	20%	10V
C459	1-123-328-00	ELECT	4.7MF	20%	25V
C461	1-123-318-00	ELECT	33MF	20%	16V
C462	1-123-382-00	ELECT	3.3MF	20%	50V
C463	1-123-332-00	ELECT	47MF	20%	16V
C465	1-123-324-00	ELECT	1000MF	20%	16V
C466	1-123-333-00	ELECT	100MF	20%	16V
C467	1-123-321-00	ELECT	220MF	20%	16V
C468	1-123-328-00	ELECT	4.7MF	20%	25V
C470	1-123-310-00	ELECT	470MF	20%	10V
C471	1-101-001-00	CERAMIC	0.001MF		50V
C472	1-123-645-00	ELECT	33MF	20%	10V
C476	1-102-973-00	CERAMIC	100PF	5%	50V
C477	1-102-973-00	CERAMIC	100PF	5%	50V
C480	1-123-324-00	ELECT	1000MF	20%	16V
C490	1-102-973-00	CERAMIC	100PF	5%	50V
C491	1-123-332-00	ELECT	47MF	20%	16V
C492	1-102-074-00	CERAMIC	0.001MF	10%	50V
C493	1-102-074-00	CERAMIC	0.001MF	10%	50V
C494	1-102-121-00	CERAMIC	0.0022MF	10%	50V
C495	1-102-121-00	CERAMIC	0.0022MF	10%	50V
C499	1-102-074-00	CERAMIC	0.001MF	10%	50V

FILTER

CF101	1-404-134-00	TRAP, CERAMIC (5.5MHZ)
CF102	1-527-263-00	CERAMIC FILTER (5.5MHZ)
CF103	1-404-320-00	DISCRIMINATOR, CERAMIC (5.5MHZ)
CF104	1-409-358-00	TRAP, CERAMIC (5.74MHZ)
CF105	1-409-333-00	TRAP, CERAMIC (6.0MHZ)

DIODEN

D103	8-719-100-56	DIODE RD10EB1
D401	8-719-911-19	DIODE 1SS119
D402	8-719-911-19	DIODE 1SS119
D403	8-719-911-19	DIODE 1SS119
D404	=>8-719-100-69	DIODE RD13EB3
D405	=>8-719-100-43	DIODE RD7.5EB1
D406	=>8-719-100-69	DIODE RD13EB3
D407	=>8-719-100-56	DIODE RD10EB1
D408	=>8-719-100-43	DIODE RD7.5EB1
D409	=>8-719-100-43	DIODE RD7.5EB1
D410	=>8-719-100-87	DIODE RD22EB3
D461	8-719-136-07	DIODE RD3.6E-B
D462	8-719-136-07	DIODE RD3.6E-B
D463	8-719-136-07	DIODE RD3.6E-B
D464	8-719-136-07	DIODE RD3.6E-B

ICs

IC101	8-759-276-07	IC TA7607AP
IC102	8-759-113-82	IC UPC1382C
IC161	8-759-040-46	IC MC14046BCP
IC401	8-751-300-00	IC CX130
IC402	8-751-300-00	IC CX130
IC403	8-759-240-53	IC TC4053BP

BUCHSEN

J01	♦:1-526-575-00	SOCKET, PLUG
J401	1-536-614-00	TERMINAL BOARD, CONTROL PANEL

STECKER

JK90	1-561-468-00	SOCKET, CONNECTOR (DIN8P)

SPULEN

L101	1-404-068-00	COIL, VIF
L102	1-404-068-00	COIL, VIF
L103	1-407-682-00	MICRO INDUCTOR 1.2UH
L104	1-407-687-00	MICRO INDUCTOR 3.3UH
L105	1-404-207-00	COIL, VIF
L106	1-404-289-00	IFT
L107	1-404-203-00	COIL, VIF
L108	1-407-690-00	MICRO INDUCTOR 5.6UH
L109	1-407-701-00	MICRO INDUCTOR 47UH
L110	1-408-409-00	MICRO INDUCTOR 10UH
L111	1-408-409-00	MICRO INDUCTOR 10UH
L112	1-408-412-00	MICRO INDUCTOR 18UH
L122	1-408-409-00	MICRO INDUCTOR 10UH
L161	1-407-687-00	MICRO INDUCTOR 3.3UH
L401	1-408-411-00	MICRO INDUCTOR 15UH
L405	1-407-710-00	MICRO INDUCTOR 270UH
L406	1-407-709-00	MICRO INDUCTOR 220UH

TRANSISTOREN

Q101	=>8-765-300-00	TRANSISTOR 2SC2009
Q102	8-729-178-54	TRANSISTOR 2SC2785
Q103	8-729-178-54	TRANSISTOR 2SC2785
Q104	8-729-178-54	TRANSISTOR 2SC2785

Pos.-Nr.	ET-Nummer	Beschreibung	Bemerkung
Q105	8-729-117-54	TRANSISTOR 2SA1175	
Q106	8-729-117-54	TRANSISTOR 2SA1175	
Q161	8-729-178-54	TRANSISTOR 2SC2785	
Q162	8-729-178-54	TRANSISTOR 2SC2785	
Q163	8-729-117-54	TRANSISTOR 2SA1175	
Q164	8-729-117-54	TRANSISTOR 2SA1175	
Q165	=>8-769-200-20	TRANSISTOR 2SK107-2	
Q401	8-729-178-54	TRANSISTOR 2SC2785	
Q402	8-729-178-54	TRANSISTOR 2SC2785	
Q403	8-729-178-54	TRANSISTOR 2SC2785	
Q404	8-729-178-54	TRANSISTOR 2SC2785	
Q405	8-729-178-54	TRANSISTOR 2SC2785	
Q406	8-729-178-54	TRANSISTOR 2SC2785	
Q407	8-729-178-54	TRANSISTOR 2SC2785	
Q408	8-729-117-54	TRANSISTOR 2SA1175	
Q409	8-729-178-54	TRANSISTOR 2SC2785	
Q410	8-729-178-54	TRANSISTOR 2SC2785	
Q411	8-729-117-54	TRANSISTOR 2SA1175	
Q412	8-729-117-54	TRANSISTOR 2SA1175	
Q416	8-729-178-54	TRANSISTOR 2SC2785	
Q461	8-729-178-54	TRANSISTOR 2SC2785	
Q462	8-729-117-54	TRANSISTOR 2SA1175	
Q463	8-729-178-54	TRANSISTOR 2SC2785	
Q464	8-729-117-54	TRANSISTOR 2SA1175	
Q465	8-729-178-54	TRANSISTOR 2SC2785	
Q466	8-729-117-54	TRANSISTOR 2SA1175	
Q467	8-729-178-54	TRANSISTOR 2SC2785	

WIDERSTÄNDE

R101	1-246-792-00	CARBON	5.6K		1/8W
R102	1-202-673-00	COMPOSITION	15M	10%	1/2W
R103	1-246-801-00	CARBON	33K		1/8W
R104	1-246-519-00	CARBON	82K	5%	1/4W
R105	1-246-491-00	CARBON	5.6K	5%	1/4W
R106	1-246-473-00	CARBON	1K	5%	1/4W
R107	1-246-465-00	CARBON	470	5%	1/4W
R108	1-246-435-00	CARBON	27	5%	1/4W
R109	1-246-457-00	CARBON	220	5%	1/4W
R110	1-246-479-00	CARBON	1.8K	5%	1/4W
R111	1-246-783-00	CARBON	1K		1/8W
R112	1-246-783-00	CARBON	1K		1/8W
R113	1-246-788-00	CARBON	2.7K		1/8W
R114	1-246-785-00	CARBON	1.5K		1/8W
R115	1-246-543-00	CARBON	820K	5%	1/4W
R116	1-246-783-00	CARBON	1K		1/8W
R117	1-246-776-00	CARBON	270		1/8W
R118	1-246-782-00	CARBON	820		1/8W
R119	1-246-783-00	CARBON	1K		1/8W
R120	1-246-783-00	CARBON	1K		1/8W
R121	1-246-473-00	CARBON	1K	5%	1/4W
R122	1-246-794-00	CARBON	8.2K		1/8W
R123	1-246-481-00	CARBON	2.2K	5%	1/4W
R124	1-246-489-00	CARBON	4.7K	5%	1/4W

Pos.-Nr.	ET-Nummer	Beschreibung			Bemerkung
R125	1-246-465-00	CARBON	470	5%	1/4W
R126	1-246-457-00	CARBON	220	5%	1/4W
R127	1-246-840-00	CARBON	510		1/8W
R128	1-246-790-00	CARBON	3.9K		1/8W
R129	1-246-795-00	CARBON	10K		1/8W
R130	1-247-660-00	CARBON	82	5%	1/4W F
R131	1-246-803-00	CARBON	47K		1/8W
R132	1-246-801-00	CARBON	33K		1/8W
R133	1-246-801-00	CARBON	33K		1/8W
R134	1-246-801-00	CARBON	33K		1/8W
R135	1-247-047-00	CARBON	330K		1/8W
R136	1-246-787-00	CARBON	2.2K		1/8W
R137	1-246-787-00	CARBON	2.2K		1/8W
R138	1-246-787-00	CARBON	2.2K		1/8W
R139	1-246-776-00	CARBON	270		1/8W
R141	1-246-775-00	CARBON	220		1/8W
R142	1-246-787-00	CARBON	2.2K		1/8W
R144	1-246-783-00	CARBON	1K		1/8W
R161	1-246-801-00	CARBON	33K		1/8W
R162	1-246-799-00	CARBON	22K		1/8W
R163	1-246-789-00	CARBON	3.3K		1/8W
R164	1-246-808-00	CARBON	120K		1/8W
R165	1-246-803-00	CARBON	47K		1/8W
R166	1-246-783-00	CARBON	1K		1/8W
R167	1-246-787-00	CARBON	2.2K		1/8W
R168	1-246-807-00	CARBON	100K		1/8W
R169	1-246-798-00	CARBON	18K		1/8W
R170	1-202-463-00	COMPOSITION	2.2M	20%	1/4W
R171	1-246-795-00	CARBON	10K		1/8W
R172	1-246-807-00	CARBON	100K		1/8W
R173	1-246-799-00	CARBON	22K		1/8W
R174	1-246-798-00	CARBON	18K		1/8W
R175	1-247-049-00	CARBON	470K		1/8W
R176	1-246-777-00	CARBON	330		1/8W
R178	1-246-811-00	CARBON	220K		1/8W
R179	1-247-052-00	CARBON	820K		1/8W
R180	1-246-795-00	CARBON	10K		1/8W
R181	1-246-808-00	CARBON	120K		1/8W
R401	1-246-795-00	CARBON	10K		1/8W
R402	1-246-852-00	CARBON	5.1K		1/8W
R403	1-246-785-00	CARBON	1.5K		1/8W
R404	1-246-781-00	CARBON	680		1/8W
R405	1-246-780-00	CARBON	560		1/8W
R406	1-246-799-00	CARBON	22K		1/8W
R407	1-246-795-00	CARBON	10K		1/8W
R408	1-246-799-00	CARBON	22K		1/8W
R409	1-246-795-00	CARBON	10K		1/8W
R410	1-246-863-00	CARBON	43K		1/8W
R411	1-246-831-00	CARBON	91		1/8W
R412A	1-246-789-00	CARBON	3.3K		1/8W
R412B	1-246-801-00	CARBON	33K		1/8W
R412C	1-247-047-00	CARBON	330K		1/8W
R413	1-247-047-00	CARBON	330K		1/8W

AA-12 SS-12 FF-1

Pos.-Nr.	ET-Nummer	Beschreibung		Bemerkung
R414	1-247-047-00	CARBON	330K	1/8W
R415	1-247-047-00	CARBON	330K	1/8W
R416	1-246-787-00	CARBON	2.2K	1/8W
R417	1-246-801-00	CARBON	33K	1/8W
R419	1-246-863-00	CARBON	43K	1/8W
R420	1-246-797-00	CARBON	15K	1/8W
R421	1-246-849-00	CARBON	3K	1/8W
R422	1-246-785-00	CARBON	1.5K	1/8W
R423	1-246-835-00	CARBON	200	1/8W
R424	1-246-787-00	CARBON	2.2K	1/8W
R425	1-246-787-00	CARBON	2.2K	1/8W
R426	1-246-770-00	CARBON	82	1/8W
R427	1-246-782-00	CARBON	820	1/8W
R429	1-246-787-00	CARBON	2.2K	1/8W
R430	1-246-849-00	CARBON	3K	1/8W
R431	1-246-795-00	CARBON	10K	1/8W
R432	1-246-770-00	CARBON	82	1/8W
R433	1-246-782-00	CARBON	820	1/8W
R435	1-246-846-00	CARBON	1.6K	1/8W
R436	1-246-795-00	CARBON	10K	1/8W
R437	1-246-849-00	CARBON	3K	1/8W
R441	1-246-783-00	CARBON	1K	1/8W
R442	1-246-786-00	CARBON	1.8K	1/8W
R445	1-246-787-00	CARBON	2.2K	1/8W
R449	1-246-840-00	CARBON	510	1/8W
R450	1-246-843-00	CARBON	910	1/8W
R451	1-246-786-00	CARBON	1.8K	1/8W
R452	1-246-769-00	CARBON	68	1/8W
R453	1-246-769-00	CARBON	68	1/8W
R454	1-246-787-00	CARBON	2.2K	1/8W
R455	1-246-840-00	CARBON	510	1/8W
R456	1-246-830-00	CARBON	75	1/8W
R457	1-246-782-00	CARBON	820	1/8W
R458	1-246-787-00	CARBON	2.2K	1/8W
R459	1-246-864-00	CARBON	51K	1/8W
R460	1-246-864-00	CARBON	51K	1/8W
R461	1-246-807-00	CARBON	100K	1/8W
R462	1-246-807-00	CARBON	100K	1/8W
R463	1-246-852-00	CARBON	5.1K	1/8W
R464	1-246-807-00	CARBON	100K	1/8W
R465	1-246-795-00	CARBON	10K	1/8W
R466	1-246-803-00	CARBON	47K	1/8W
R467	1-246-795-00	CARBON	10K	1/8W
R468	1-246-789-00	CARBON	3.3K	1/8W
R470	1-246-830-00	CARBON	75	1/8W
R471	1-246-782-00	CARBON	820	1/8W
R472	1-246-831-00	CARBON	91	1/8W
R476	1-246-789-00	CARBON	3.3K	1/8W
R477	1-246-789-00	CARBON	3.3K	1/8W
R478	1-246-787-00	CARBON	2.2K	1/8W
R479	1-247-047-00	CARBON	330K	1/8W
R480	1-246-771-00	CARBON	100	1/8W
R481	1-246-840-00	CARBON	510	1/8W

Pos.-Nr.	ET-Nummer	Beschreibung			Bemerkung
R486	1-246-789-00	CARBON	3.3K		1/8W
R487	1-246-771-00	CARBON	100		1/8W
R489	1-246-803-00	CARBON	47K		1/8W
R490	1-246-852-00	CARBON	5.1K		1/8W
R491 ⚠	1-211-427-00	CARBON	100	5%	1/8W F
R492	1-246-803-00	CARBON	47K		1/8W

POTENTIOMETER

RV101	1-224-251-XX	RES, ADJ, METAL GLAZE	4.7K
RV102	1-224-251-XX	RES, ADJ, METAL GLAZE	4.7K
RV103	1-224-134-XX	RES, ADJ, METAL GLAZE	470K
RV104	1-224-248-XX	RES, ADJ, METAL GLAZE	470

SCHALTER

S10	1-552-821-00	SWITCH, SLIDE

FILTER

SF101	1-404-323-00	SAWF (38.9MHZ)

****

♦:1-606-961-00 **PLATINE SS-12**
****

KONDENSATOREN

C151	1-108-251-00	MYLAR	0.1MF	5%	50V
C152	1-108-251-00	MYLAR	0.1MF	5%	50V
C153	1-123-332-00	ELECT	47MF	20%	25V
C154	1-108-251-00	MYLAR	0.1MF	5%	50V
C155	1-108-251-00	MYLAR	0.1MF	5%	50V
C156	1-108-251-00	MYLAR	0.1MF	5%	50V
C157	1-101-001-00	CERAMIC	0.001MF		50V

BUCHSEN

JK151	♦:1-526-575-00	SOCKET, PLUG

STECKER

S1	♦:1-560-467-00	PIN, CONNECTOR 4P
S2	♦:1-560-466-00	PIN, CONNECTOR 3P

****

♦:1-606-962-00 **PLATINE FF-1**
****

1-533-146-00 HOLDER, FUSE

KONDENSATOREN

C601 ⚠	1-130-236-00	FILM	0.1MF	20%	300V
C602 ⚠	1-161-743-00	CERAMIC	0.0047MF		400V

STECKER

CN601	1-508-765-00	3P PLUG (M)

Pos.-Nr.	ET-Nummer	Beschreibung				Bemerkung
		SICHERUNG				
F601 ⚠	1-532-259-00	FUSE, TIME LAG T1.6A AC250V				
		WIDERSTÄNDE				
R601 ⚠	1-217-252-11	WIREWOUND	1.8	10%	3W	F
R602 ⚠	1-217-252-11	WIREWOUND	1.8	10%	3W	F
R603 ⚠	1-202-724-00	COMPOSITION	2.7M	10%	1/2W	
		TRANSFORMATOR				
T601 ⚠	1-441-855-00	TRANSFORMER, HEATER INSULATION				
**********						
♦	1-606-956-00	**PLATINE HH-1** **********				
♦	2-364-737-00	HOLDER, FLR				
♦	2-364-740-00	HOLDER, LED				
		KONDENSATOREN				
C801	1-123-618-00	ELECT	22MF	20%	6.3V	
C803	1-123-820-00	ELECT	33MF	20%	16V	
C804	1-123-620-00	ELECT	10MF	20%	35V	
C805	1-123-820-00	ELECT	33MF	20%	16V	
		DIODEN				
D801	8-719-812-33	DIODE TLG123				
D802	8-719-812-31	DIODE TLR123				
D803	8-719-812-32	DIODE TLY123				
D804	8-719-911-19	DIODE 1SS119				
D805	8-719-911-19	DIODE 1SS119				
D806	8-719-911-19	DIODE 1SS119				
D807	8-719-911-19	DIODE 1SS119				
D808	8-719-911-19	DIODE 1SS119				
D809	8-719-911-19	DIODE 1SS119				
D810	8-719-911-19	DIODE 1SS119				
D811	8-719-911-19	DIODE 1SS119				
D812	8-719-911-19	DIODE 1SS119				
D813	8-719-911-19	DIODE 1SS119				
D814	8-719-911-19	DIODE 1SS119				
D815	8-719-911-19	DIODE 1SS119				
D816	8-719-911-19	DIODE 1SS119				
D817	8-719-911-19	DIODE 1SS119				
D818	8-719-100-26	DIODE RD4.7EB1				
D820	8-719-911-19	DIODE 1SS119				
D821	8-719-911-19	DIODE 1SS119				
D822	8-719-911-19	DIODE 1SS119				
D823	8-719-911-19	DIODE 1SS119				
D824	8-719-911-19	DIODE 1SS119				
D825	8-719-911-19	DIODE 1SS119				
D826	8-719-911-19	DIODE 1SS119				
D827	8-719-911-19	DIODE 1SS119				
D828	8-719-911-19	DIODE 1SS119				
D829	8-719-911-19	DIODE 1SS119				
D830	8-719-911-19	DIODE 1SS119				
D831	8-719-911-19	DIODE 1SS119				
D832	8-719-101-42	DIODE RD4.3EL1				
D833	8-719-912-20	DIODE 1SS120				
D834	8-719-912-20	DIODE 1SS120				
D835	8-719-911-19	DIODE 1SS119				
D836	8-719-911-19	DIODE 1SS119				
		ANZEIGERÖHRE				
FL801	1-519-258-00	INDICATOR TUBE, FLUORESCENT				
		STECKER				
H1	♦:1-560-460-00	PIN, CONNECTOR 4P				
H2	♦:1-560-461-00	PIN, CONNECTOR 5P				
H3	♦:1-560-462-00	PIN, CONNECTOR 6P				
H4	♦:1-560-463-00	PIN, CONNECTOR 8P				
		ICs				
IC801	8-759-909-15	IC MSL915RS				
IC802	8-759-909-15	IC MSL915RS				
IC803	8-759-909-15	IC MSL915RS				
		TRANSISTOREN				
Q801	8-729-117-54	TRANSISTOR 2SA1175				
Q802	8-729-117-54	TRANSISTOR 2SA1175				
Q803	8-729-117-54	TRANSISTOR 2SA1175				
Q804	8-729-178-54	TRANSISTOR 2SC2785				
Q805	8-729-178-54	TRANSISTOR 2SC2785				
Q806	8-729-178-54	TRANSISTOR 2SC2785				
		WIDERSTÄNDE				
R801	1-246-784-00	CARBON	1.2K		1/8W	
R802	1-247-050-00	CARBON	560K		1/8W	
R803	1-246-803-00	CARBON	47K		1/8W	
R804	1-246-795-00	CARBON	10K		1/8W	
R805	1-246-791-00	CARBON	4.7K		1/8W	
R806	1-246-795-00	CARBON	10K		1/8W	
R807	1-246-791-00	CARBON	4.7K		1/8W	
R808	1-246-795-00	CARBON	10K		1/8W	
R809	1-246-799-00	CARBON	22K		1/8W	
R810	1-246-791-00	CARBON	4.7K		1/8W	
R811	1-246-795-00	CARBON	10K		1/8W	
R812	1-246-795-00	CARBON	10K		1/8W	
R813	1-246-799-00	CARBON	22K		1/8W	
R814	1-246-799-00	CARBON	22K		1/8W	
R815	1-246-799-00	CARBON	22K		1/8W	
R816	1-246-799-00	CARBON	22K		1/8W	
R817	1-246-791-00	CARBON	4.7K		1/8W	
R819	1-246-791-00	CARBON	4.7K		1/8W	
R820	1-246-799-00	CARBON	22K		1/8W	
R821	1-246-777-00	CARBON	330		1/8W	

HH-1 N POWER BLOCK

Pos.-Nr.	ET-Nummer	Beschreibung		Bemerkung
R822	1-246-795-00	CARBON	10K	1/8W
R823	1-246-803-00	CARBON	47K	1/8W

SCHALTER

S801	1-553-766-00	SWITCH, KEY BOARD	
S802	1-553-766-00	SWITCH, KEY BOARD	
S803	1-553-766-00	SWITCH, KEY BOARD	
S804	1-553-766-00	SWITCH, KEY BOARD	
S805	1-553-766-00	SWITCH, KEY BOARD	
S806	1-553-766-00	SWITCH, KEY BOARD	
S807	1-553-766-00	SWITCH, KEY BOARD	
S808	1-553-766-00	SWITCH, KEY BOARD	
S809	1-553-766-00	SWITCH, KEY BOARD	
S810	1-553-751-00	SWITCH, SLIDE	
S811	1-552-868-31	SWITCH, PUSH	
S812	1-552-868-31	SWITCH, PUSH	
S813	1-552-868-31	SWITCH, PUSH	
S814	1-552-868-31	SWITCH, PUSH	
S815	1-552-868-31	SWITCH, PUSH	
S816	1-552-868-31	SWITCH, PUSH	
S817	1-552-868-31	SWITCH, PUSH	
S818	1-552-868-31	SWITCH, PUSH	
S819	1-552-868-31	SWITCH, PUSH	
S820	1-552-868-31	SWITCH, PUSH	
S821	1-552-868-31	SWITCH, PUSH	
S822	1-552-868-31	SWITCH, PUSH	

****

♦: 1-606-794-00 PLATINE N
****

1-232-234-00 COMPOSITION CIRCUIT BLOCK
♦: 2-291-053-00 SPACER

KONDENSATOREN

C1	1-123-617-00	ELECT	10MF	20%	16V
C2	1-123-617-00	ELECT	10MF	20%	16V
C3	1-123-617-00	ELECT	10MF	20%	16V
C4	1-161-019-00	CERAMIC	0.033MF	10%	25V
C5	1-108-567-00	MYLAR	0.0033MF	5%	50V
C6	1-123-821-00	ELECT	47MF	20%	16V

DIODE

D1	8-719-110-32	DIODE PH302B

IC

IC1	8-759-113-73	IC UPC1373H

SPULE

L1	1-404-310-00	COIL

NETZTEIL
****

KONDENSATOREN

C611 ⚠	1-130-711-00	MYLAR	0.22MF	20%	250V
C612 ⚠	1-130-711-00	MYLAR	0.22MF	10%	250V
C613 ⚠	1-161-742-00	CERAMIC	2200PF	20%	400V
C614 ⚠	1-161-742-00	CERAMIC	2200PF	20%	400V
C615 ⚠	1-161-742-00	CERAMIC	2200PF	20%	400V
C616 ⚠	1-161-742-00	CERAMIC	2200PF	20%	400V
C617 ⚠	1-125-261-00	ELECT	200MF	20%	400V
C618 ⚠	1-123-580-00	ELECT	4.7MF	20%	350V
C619 ⚠	1-123-580-00	ELECT	4.7MF	20%	350V
C620 ⚠	1-123-580-00	ELECT	4.7MF	20%	350V
C621 ⚠	1-161-742-00	CERAMIC	2200PF	20%	400V
C622 ⚠	1-161-742-00	CERAMIC	2200PF	20%	400V
C623 ⚠	1-161-742-00	CERAMIC	2200PF	20%	400V
C624 ⚠	1-130-808-00	MYLAR	0.22MF	10%	400V
C625 ⚠	1-123-318-00	ELECT	33MF	20%	16V
C631 ⚠	1-108-833-00	MYLAR	4700PF	10%	50V
C632 ⚠	1-123-381-00	ELECT	2.2MF	20%	50V
C651 ⚠	1-161-915-00	CERAMIC	1000PF	10%	500V
C652 ⚠	1-161-915-00	CERAMIC	1000PF	10%	500V
C653 ⚠	1-161-742-00	CERAMIC	2200PF	20%	400V
C654 ⚠	1-123-334-00	ELECT	220MF	20%	25V
C655 ⚠	1-130-628-00	MYLAR	0.047MF	5%	50V
C656 ⚠	1-123-337-00	ELECT	1000MF	20%	25V
C657 ⚠	1-123-334-00	ELECT	220MF	20%	25V
C658 ⚠	1-123-335-00	ELECT	330MF	20%	25V
C659 ⚠	1-130-770-00	MYLAR	0.1MF	10%	100V
C660 ⚠	1-108-830-00	MYLAR	2700PF	10%	50V
C661 ⚠	1-123-323-00	ELECT	470MF	20%	16V
C662 ⚠	1-130-770-00	MYLAR	0.1MF	10%	100V
C663 ⚠	1-123-334-00	ELECT	220MF	20%	25V
C664 ⚠	1-123-324-00	ELECT	1000MF	20%	16V
C665 ⚠	1-123-324-00	ELECT	1000MF	20%	16V
C666 ⚠	1-161-915-00	CERAMIC	1000PF	10%	500V
C667 ⚠	1-161-915-00	CERAMIC	1000PF	10%	500V
C668 ⚠	1-161-915-00	CERAMIC	1000PF	10%	500V
C669 ⚠	1-130-770-00	MYLAR	0.1MF	10%	100V
C670 ⚠	1-130-770-00	MYLAR	0.1MF	10%	100V
C671 ⚠	1-130-770-00	MYLAR	0.1MF	10%	100V
C681 ⚠	1-130-027-00	MYLAR	5600PF	5%	50V
C682 ⚠	1-108-837-00	MYLAR	0.01MF	10%	50V
C683 ⚠	1-108-837-00	MYLAR	0.01MF	10%	50V

STECKER

CN611♦:	1-560-436-00	CONNECTOR 3P
CN651♦:	1-508-846-00	PIN, CONNECTOR 5P
CN652♦:	1-560-468-00	PIN, CONNECTOR 5P
CN653♦:	1-560-467-00	PIN, CONNECTOR 4P
CN654♦:	1-560-466-00	PIN, CONNECTOR 3P

Pos.-Nr.	ET-Nummer	Beschreibung	Bemerkung

STECKER

CN655♣	2-431-037-00		
CN656♣	2-431-039-00		
CN657♣	2-431-038-00		

DIODEN

D611 ⚠	8-719-503-06	DIODE S3WB60Z	
D612 ⚠	8-719-815-55	DIODE 1S1555	
D631 ⚠	8-719-900-95	DIODE V09G	
D632 ⚠	8-719-900-95	DIODE V09G	
D633 ⚠	8-719-100-30	DIODE RD5.1EB2	
D634 ⚠	8-719-815-85	DIODE 1S1585	
D635 ⚠	8-719-815-55	DIODE 1S1555	
D636 ⚠	8-719-815-55	DIODE 1S1555	
D638 ⚠	8-719-100-23	DIODE RD4.3EB2	
D651 ⚠	8-719-903-04	DIODE ESAD33-02C	
D652 ⚠	8-719-815-55	DIODE 1S1555	
D653 ⚠	8-719-104-07	DIODE F114F	
D654 ⚠	8-719-200-02	DIODE 10E-2	
D655 ⚠	8-719-100-68	DIODE RD13EB2	
D656 ⚠	8-719-200-02	DIODE 10E-2	
D657 ⚠	8-719-815-55	DIODE 1S1555	
D658 ⚠	8-719-815-55	DIODE 1S1555	
D659 ⚠	8-719-815-55	DIODE 1S1555	
D660 ⚠	8-719-815-55	DIODE 1S1555	
D661 ⚠	8-719-815-55	DIODE 1S1555	
D663 ⚠	8-719-200-02	DIODE 10E-2	
D664 ⚠	8-719-815-55	DIODE 1S1555	
D665 ⚠	8-719-981-01	DIODE ERA81-004	
D666 ⚠	8-719-815-55	DIODE 1S1555	
D667 ⚠	8-719-903-02	DIODE ESAC33-02C	
D668 ⚠	8-719-100-68	DIODE RD13EB2	
D669 ⚠	8-719-815-55	DIODE 1S1555	
D670 ⚠	8-719-981-01	DIODE ERA81-004	
D671 ⚠	8-719-104-07	DIODE F114F	
D672 ⚠	8-719-104-07	DIODE F114F	
D673 ⚠	8-719-200-02	DIODE 10E-2	
D681 ⚠	8-719-100-72	DIODE RD15EB3	

IC

IC681 ⚠	8-759-937-59	IC MB3759	

SPULEN

L611 ⚠	1-459-215-00	120UH	
L612 ⚠	1-459-215-00	120UH	
L651 ⚠	1-421-463-00		
L652 ⚠	1-421-329-00		
L653 ⚠	1-421-329-00		
L654 ⚠	1-421-329-00		
L655 ⚠	1-421-329-00		
L656 ⚠	1-421-329-00		
L657 ⚠	1-421-329-00		
L658 ⚠	1-421-541-00		

TRANSISTOREN

Q611 ⚠	8-729-993-83	TRANSISTOR 2SC2938	
Q612 ⚠	8-729-993-83	TRANSISTOR 2SC2938	
Q631 ⚠	8-729-175-22	TRANSISTOR 2SC2752	
Q632 ⚠	8-729-115-64	TRANSISTOR 2SA1156	
Q633 ⚠	8-729-100-13	TRANSISTOR 2SC1020	
Q651 ⚠	8-729-831-33	TRANSISTOR 2SD313HP	
Q652 ⚠	8-729-178-54	TRANSISTOR 2SC2785	
Q653 ⚠	8-729-117-54	TRANSISTOR 2SA1175	
Q654 ⚠	8-729-194-54	TRANSISTOR 2SC945	
Q655 ⚠	8-729-117-54	TRANSISTOR 2SA1175	
Q656 ⚠	8-729-178-54	TRANSISTOR 2SC2785	
Q657 ⚠	8-729-178-54	TRANSISTOR 2SC2785	
Q658 ⚠	8-729-850-73	TRANSISTOR 2SB507HP	

WIDERSTÄNDE

R611 ⚠	1-246-433-00	CARBON	22	5%	1/4W	
R612 ⚠	1-246-433-00	CARBON	22	5%	1/4W	
R613 ⚠	1-247-123-00	CARBON	470	5%	1/2W	F
R631 ⚠	1-246-545-00	CARBON	1M	5%	1/4W	
R632 ⚠	1-246-545-00	CARBON	1M	5%	1/4W	
R633 ⚠	1-247-115-00	CARBON	220	5%	1/4W	F
R634 ⚠	1-247-115-00	CARBON	220	5%	1/4W	F
R635 ⚠	1-247-103-00	CARBON	68	5%	1/4W	F
R636 ⚠	1-246-489-00	CARBON	4.7K	5%	1/4W	
R637 ⚠	1-246-545-00	CARBON	1M	5%	1/4W	
R639 ⚠	1-246-489-00	CARBON	4.7K	5%	1/4W	
R651 ⚠	1-247-208-00	CARBON	47	5%	1/2W	
R652 ⚠	1-247-204-00	CARBON	33	5%	1/2W	F
R653 ⚠	1-535-363-00	CARBON	0.02	5%	2W	
R654 ⚠	1-244-873-00	CARBON	1K	5%	1/2W	
R655 ⚠	1-247-123-00	CARBON	470	5%	1/2W	F
R656 ⚠	1-246-505-00	CARBON	22K	5%	1/4W	
R657 ⚠	1-246-485-00	CARBON	3.3K	5%	1/4W	
R658 ⚠	1-246-461-00	CARBON	330	5%	1/4W	
R659 ⚠	1-246-485-00	CARBON	3.3K	5%	1/4W	
R660 ⚠	1-246-473-00	CARBON	1K	5%	1/4W	
R661 ⚠	1-246-473-00	CARBON	1K	5%	1/4W	
R662 ⚠	1-246-481-00	CARBON	2.2K	5%	1/4W	
R663 ⚠	1-246-503-00	CARBON	18K	5%	1/4W	
R664 ⚠	1-246-509-00	CARBON	33K	5%	1/4W	
R665 ⚠	1-246-509-00	CARBON	33K	5%	1/4W	
R666 ⚠	1-246-473-00	CARBON	1K	5%	1/4W	
R667 ⚠	1-246-481-00	CARBON	2.2K	5%	1/4W	
R668 ⚠	1-532-605-00	FUSE	0.1			
R669 ⚠	1-532-605-00	FUSE	0.1			
R670 ⚠	1-246-521-00	CARBON	100K	5%	1/4W	
R671 ⚠	1-246-494-00	CARBON	7.5K	5%	1/4W	
R674 ⚠	1-532-641-00	FUSE	0.07	5%		
R681 ⚠	1-211-449-00	CARBON	820	5%	1/8W	F
R682 ⚠	1-246-803-00	CARBON	47K	5%	1/8W	
R684 ⚠	1-246-852-00	CARBON	5.1K	5%	1/8W	

POWER BLOCK

Pos.-Nr.	ET-Nummer	Beschreibung			Bemerkung
R685 ⚠	1-246-786-00	CARBON	1.8K	5%	1/8W
R686 ⚠	1-246-789-00	CARBON	3.3K	5%	1/8W
R687 ⚠	1-246-799-00	CARBON	22K	5%	1/8W
R688 ⚠	1-246-795-00	CARBON	10K	5%	1/8W
R689 ⚠	1-246-788-00	CARBON	2.7K	5%	1/8W
R691 ⚠	1-246-796-00	CARBON	12K	5%	1/8W
R692 ⚠	1-246-791-00	CARBON	4.7K	5%	1/8W
		POTENTIOMETER			
RV681 ⚠	1-228-141-00		500		
		RELAIS			
RY651 ⚠	1-515-420-00	RELAY 10V, 5A			
RY652 ⚠	1-515-462-00	RELAY 12V, 5A			
		TRANSFORMATOREN			
T611 ⚠	1-447-260-00	TRANSFORMER			
T612 ⚠	1-437-102-00	TRANSFORMER DRIVE			
T613 ⚠	1-447-053-00	TRANSFORMER DRIVE			
T614 ⚠	1-421-468-00	TRANSFORMER			

****

SONSTIGES
****

	1-555-110-00	CABLE, PIN
	1-555-716-51	CABLE, PIN
	1-556-265-00	CABLE, MULTI CONNECTOR
⚠	1-413-096-00	POWER BLOCK
⚠	1-534-817-51	CORD, POWER
S901 ⚠	1-553-330-00	SWITCH, PUSH (POWER)
TU101 ⚠	1-464-184-00	MODULATOR, RF (RBM-110-E)
TU102 ⚠	1-463-350-21	TUNER (BT-881)

****

ZUBEHÖR UND VERPACKUNGSMATERIAL
****

Pos.-Nr.	ET-Nummer	Beschreibung	Bemerkung
	1-528-027-11	BATTERY, NEW SUPER (SUM-3)	NS
	1-551-513-00	CABLE, COAXAL ASSY	
	2-291-065-00	BAG, PROTECTION	
	2-364-762-00	SPACER	
	2-364-763-00	CUSHION (LEFT LOWER)	
	2-364-764-00	CUSHION (RIGHT LOWER)	
	2-364-765-00	INDIVIDUAL CARTON	
	2-364-767-00	CUSHION (LEFT UPPER)	
	2-364-768-00	CUSHION (RIGHT UPPER)	
	3-656-301-00	SCREW DRIVER, CONTROL	
	3-701-631-00	BAG, POLYETHYLENE	
	3-703-540-01	INSTRUCTION, FTZ	
	3-783-945-11	MANUAL, INSTRUCTION	
	3-783-945-41	MANUAL, INSTRUCTION	

Pos.-Nr.	ET-Nummer	Beschreibung	Bemerkung
	3-795-361-11	MANUAL, INSTANT INFORMATION	
	3-795-361-41	MANUAL, INSTANT INFORMATION	

****

Abweichende Ersatzteile für den WEGA-Tuner-Timer TT-50

Pos.-Nr.	ET-Nummer	Beschreibung
1	2-364-735-11	DOOR (E), PRESET
2	2-364-754-11	CABINET, UPPER
4	X-2364-706-2	CABINET ASSY, LOWER
6	X-2364-708-0	PANEL ASSY, FRONT
7	X-2291-003-4	BUTTON ASSY, POWER
8	2-364-755-00	LID, FRONT
10	2-364-706-11	BUTTON (1), CHANNEL
11	2-364-715-11	BUTTON (2), CHANNEL
12	2-364-716-11	BUTTON (3), CHANNEL
13	2-364-717-11	BUTTON (4), CHANNEL
14	2-364-718-11	BUTTON (5), CHANNEL
15	2-364-719-11	BUTTON (6), CHANNEL
16	2-364-720-11	BUTTON (7), CHANNEL
17	2-364-721-11	BUTTON (8), CHANNEL
18	2-364-722-11	BUTTON (9), CHANNEL
19	2-364-723-11	BUTTON (10), CHANNEL
20	2-364-724-11	BUTTON (11), CHANNEL
21	2-364-725-11	BUTTON (12), CHANNEL
157	2-364-705-11	BUTTON, PUSH
	2-291-011-21	BUTTON, TV/VTR
	2-291-012-11	BUTTON (B), TIMER
	2-364-749-11	PANEL (E), REAR
	3-773-029-11	MANUAL, INSTRUCTION

RMT-211

Kundendienstanleitung

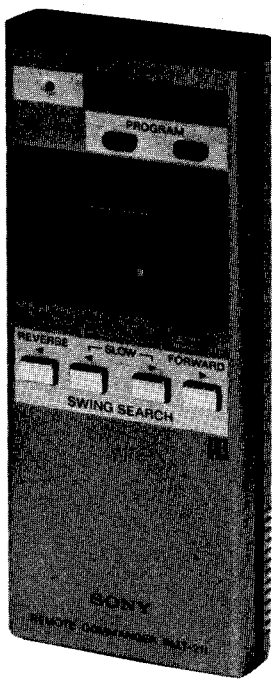

TECHNISCHE DATEN

Fernbedienungssystem	Infrarot
Stromversorgung	3 V Gleichspannung, 2 Mignonzellen (IEC-Bezeichnung R6)
Abmessungen (B x H x T)	ca. 65 x 150 x 18 mm einschl. Bedienelementen und hervorspringenden Teilen
Gewicht	ca. 140 g einschl. Batterien

FERNBEDIENUNG

SWS

1. ARBEITSWEISE

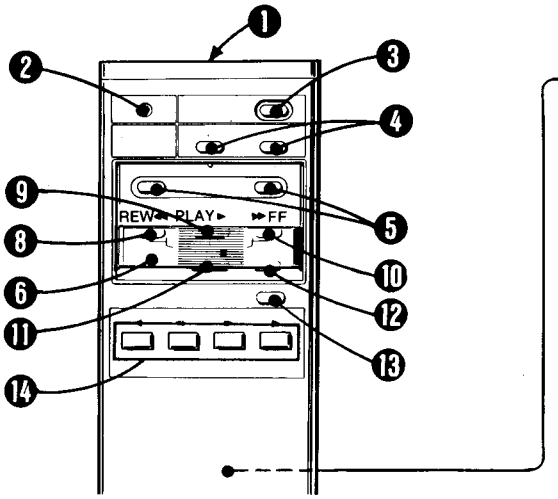

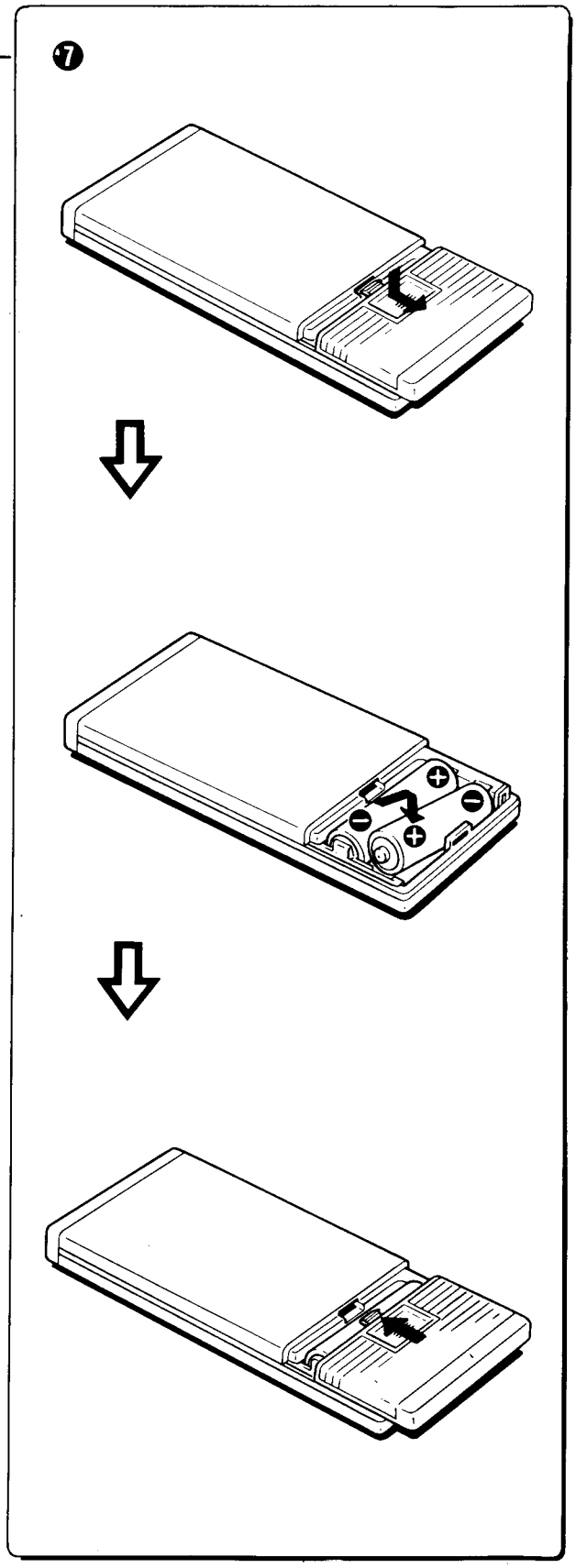

Mit der mitgelieferten Fernbedieneinheit RMT-211 können Sie fast alle Funktionen des Tuner-Timers und des Videorecorders bequem von Ihrem Sessel aus fernbedienen.

FUNKTION DER TASTEN DER FERNBEDIENEINHEIT

❶ Infrarotstrahl-Austritt
Richten Sie diese Stelle der Fernbedieneinheit zum Tuner-Timer. Je kürzer die Entfernung zwischen Fernbedieneinheit und Tuner-Timer, um so größer ist der Winkel, in dem eine Fernbedienung des Tuner-Timers möglich ist.

❷ Fernbetrieb-Indikator
Dieser Indikator leuchtet auf, sobald eine Taste der Fernnbedien-einheit gedrückt wird.

❸ Ein/Austaste [ON]
Durch Drücken dieser Taste wird das Gerät ein-, durch erneutes Drücken wieder ausgeschaltet.

❹ Programm-Tasten [PROGRAM]
Zur Wahl des Programms. Durch Drücken der linken Taste wird zu Kanälen niedrigerer Nummer des Programms und durch Drücken der rechten Taste zu Kanälen höherer Nummer des Programms umgeschaltet.

❺ Aufnahmetasten [REC]
Durch gleichzeitiges Drücken dieser beiden Tasten wird die Aufnahme gestartet.

❻ Abdeckung
Durch Verschieben dieser Abdeckung nach oben oder unten kann verhindert werden, daß die Aufnahme oder die Wiedergabe durch versehentliches Berühren einer Taste abgebrochen wird.

❼ Batteriefach (auf der Rückseite)
Für den Betrieb sind zwei Mignonzellen erforderlich. Schieben Sie den Deckel nach oben, legen Sie die Batterien polaritätsrichtig ein, und schließen sie den Deckel wieder.

Die folgenden Tasten besitzen die gleichen Funktionen wie die entsprechenden Tasten des Videorecorders.
❽ Rückspultaste [REW ◀◀]
❾ Starttaste [PLAY ▶]
❿ Schnellvorlauftaste [▶▶ FF]
⓫ Stoptaste [STOP ■]
⓬ Taste zur Verdopplung der Wiedergabegeschwindigkeit [x2]
⓭ Pausentaste [PAUSE]
⓮ „Swing" -Suchlauftasten [SWING SEARCH]

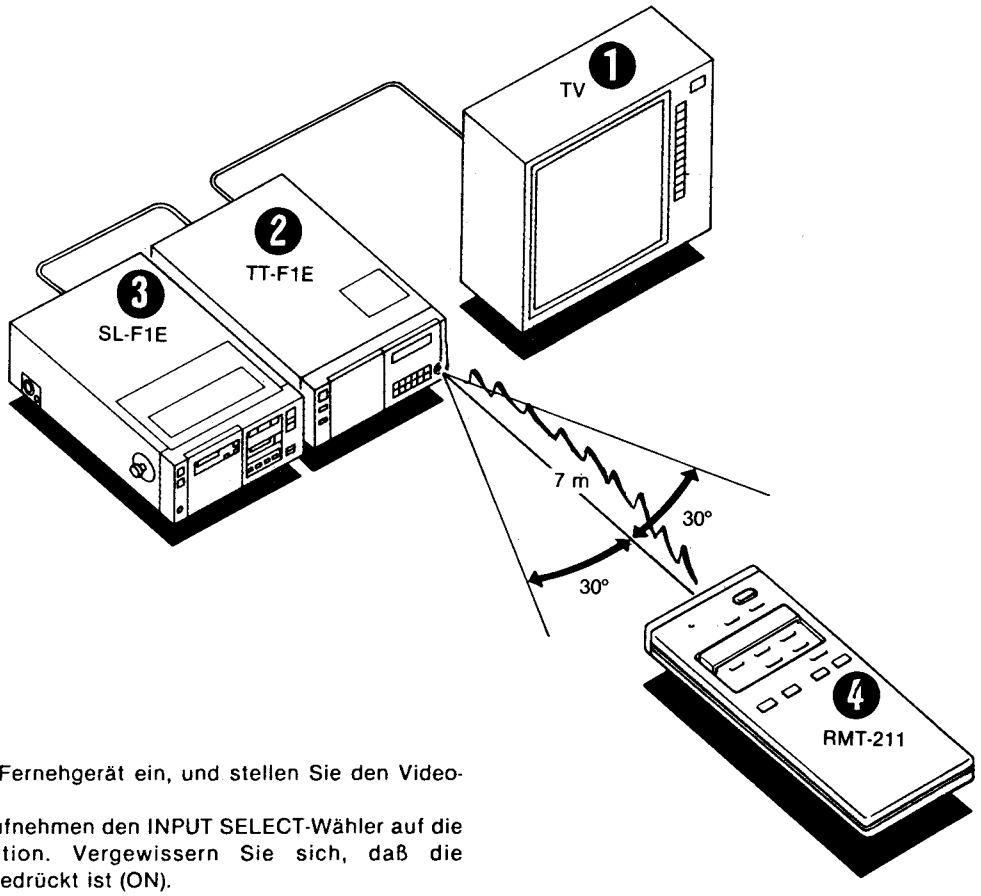

BETRIEB

❶ Schalten Sie das Fernehgerät ein, und stellen Sie den Video-Kanal ein.
❷ Stellen Sie zum Aufnehmen den INPUT SELECT-Wähler auf die entsprechende Position. Vergewissern Sie sich, daß die ON/STANDBY-Taste gedrückt ist (ON).
❸ Legen Sie eine Cassette in den Videorecorder ein.
Drücken Sie den Cassettenfachdeckel zu.
❹ Richten Sie die Fernbedieneinheit zum Infrarot-Detektor des Tuner-Timers.
Zum Aufnehmen ist der gewünschte Kanal mit den PROGRAM-Tasten zu wählen, und anschließend sind die REC-Tasten zu drücken.
Zur Wiedergabe ist die PLAY ▶ -Taste zu drücken.

Hinweise zur Fernbedieneinheit
- Achten Sie besonders beim Batteriewechsel darauf, daß nitchts in das Innere des Geräts hineinfällt.
- Halten Sie die Fernbedieneinheit vor extremer Hitze und Feuchtigkeit fern.
- Schützen Sie das Gerät vor mechanischen Stößen.
- Diese Fernbedieneinheit dient ausschließlich zur Fernbedienung des Tuner-Timers TT-F1E sowie des Videorecorders SL-F1E.

Lebensdauer der Batterie
Bei normalem betrieb halten die Batterien ca. 6 Monate. Verringert sich die Reichweite der Fernbedieneinheit, so sind die Batterien erschöpft und müssen ausgewechselt werden. Bei erschöpften Batterien leuchtet der Fernbetrieb-Indikator nicht mehr, wenn eine Taste der Fernbedieneinheit gedrückt wird.

Wird die Fernbedieneinheit über einen längeren Zeitraum nicht verwendet, so nehmen Sie die Batterien heraus, um einer Beschädigung durch evtl. auslaufende Batterien vorzubeugen.

2. SCHALTBILD

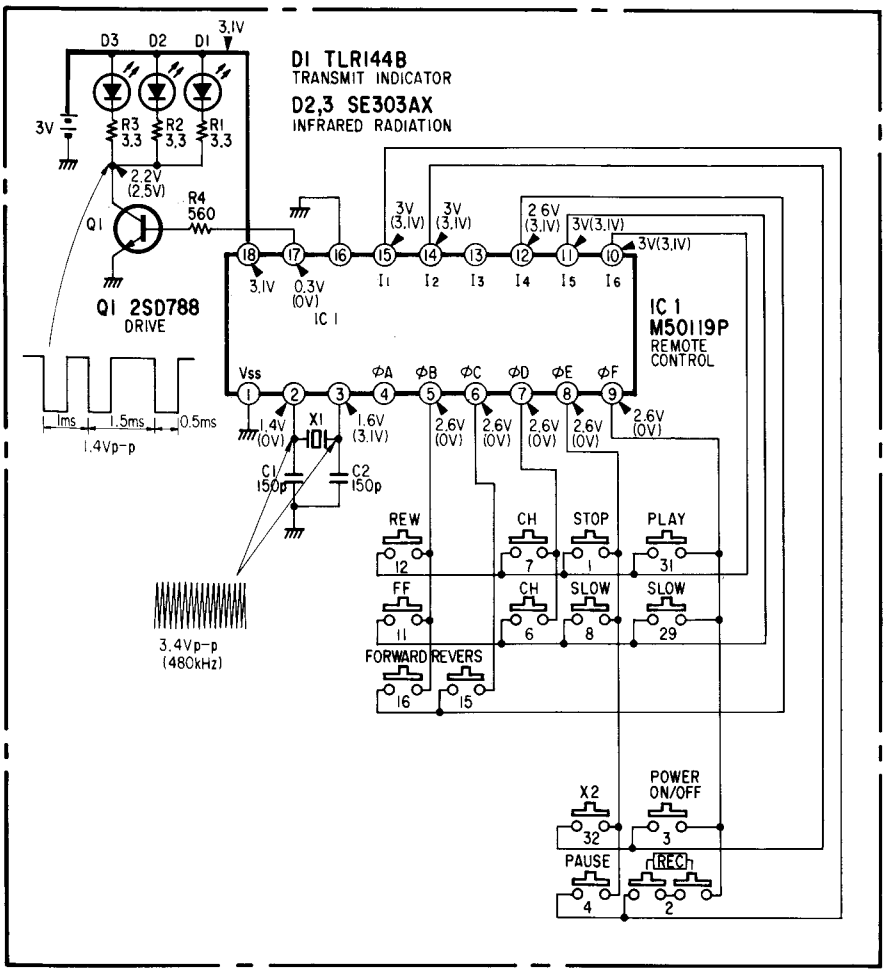

Spannungen der Pins von IC1

Betrieb \ Pin Nr.	10	11	12	14	15
ON	3,0	3,0	3,0	2,6	3,0
CHANNEL	2,6	3,0	3,0	3,0	3,0
CHANNEL	3,0	2,6	3,0	3,0	3,0
REC	3,0	3,0	3,0	3,0	2,6
PLAY ▶	2,6	3,0	3,0	3,0	3,0
REW ◀◀	2,6	3,0	3,0	3,0	3,0
▶▶	3,0	2,6	3,0	3,0	3,0
STOP ■	2,6	3,0	3,0	3,0	3,0
X2	3,0	3,0	3,0	2,6	3,0
PAUSE	3,0	3,0	3,0	3,0	2,6
REVERSE	3,0	3,0	2,6	3,0	3,0
SLOW ▮▶	3,0	2,6	3,0	3,0	3,0
SLOW ◀▮	3,0	2,6	3,0	3,0	3,0
FORWARD	3,0	3,0	2,6	3,0	3,0

M50119P

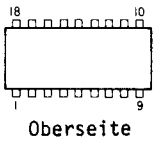

SE303AX

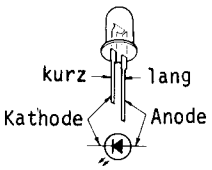

2SD788

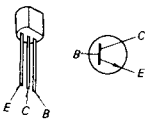

TLR144B

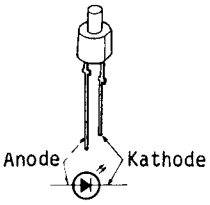

3. BESTÜCKUNGSPLAN

Die Messungen werden bei gedrückter REVERSE-Taste vorgenommen.
Die in Klammern angegebenen Spannungen sind Spannungen bei ausgerasteten Tasten.

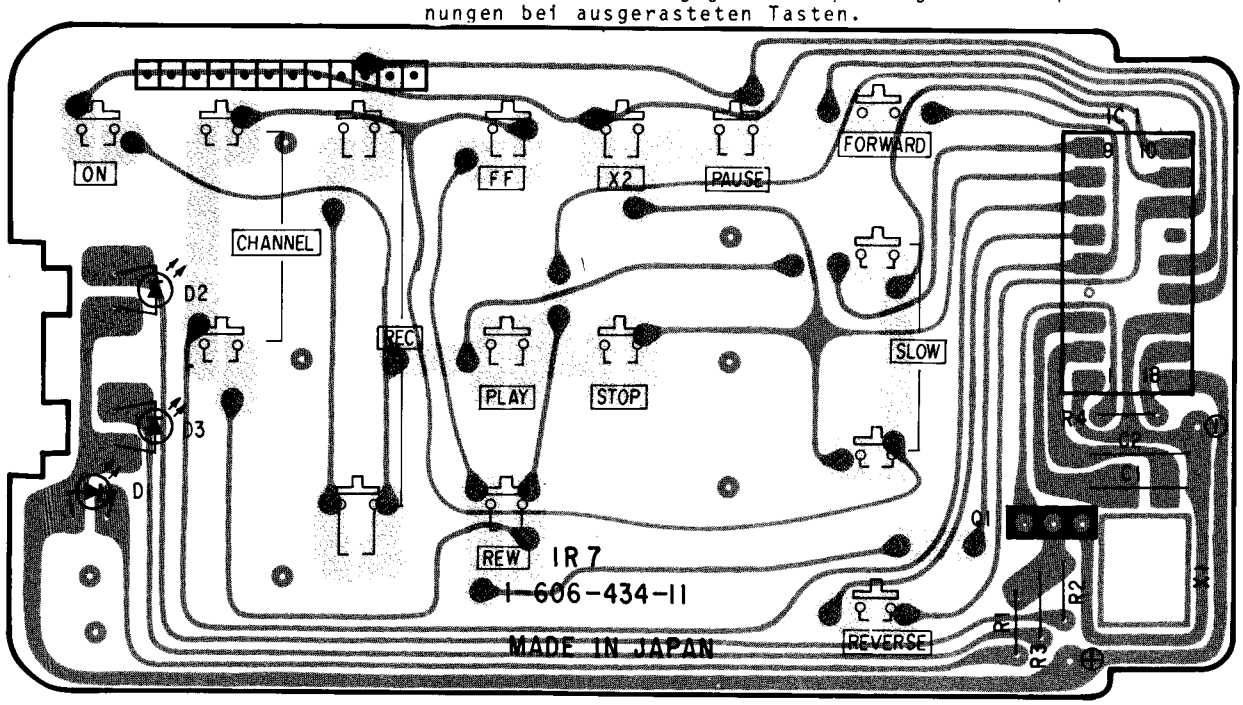

4. EXPLOSIONSDARSTELLUNG

Ersatzteile ohne ET-Nummer und Beschreibung sind nicht auf Lager, weil sie selten benötigt werden.

Die in der Spalte "Bemerkungen" angegebenen Nummern verweisen auf zusammengehörende Bauteile.

Für Teile, deren Positionsnummer mit E- beginnt, siehe die ET-Liste für elektrische Teile.

Die mit " ♦ " gekennzeichneten Teile sind nicht auf Lager, weil sie selten benötigt werden. Verzögerungen bei der Lieferung sind möglich.

Die grau unterlegten und mit dem Zeichen ⚠ versehenen Bauteile sind für die Betriebssicherheit wichtig. Nur durch Originalteile mit der entsprechenden ET-Nummer ersetzen.

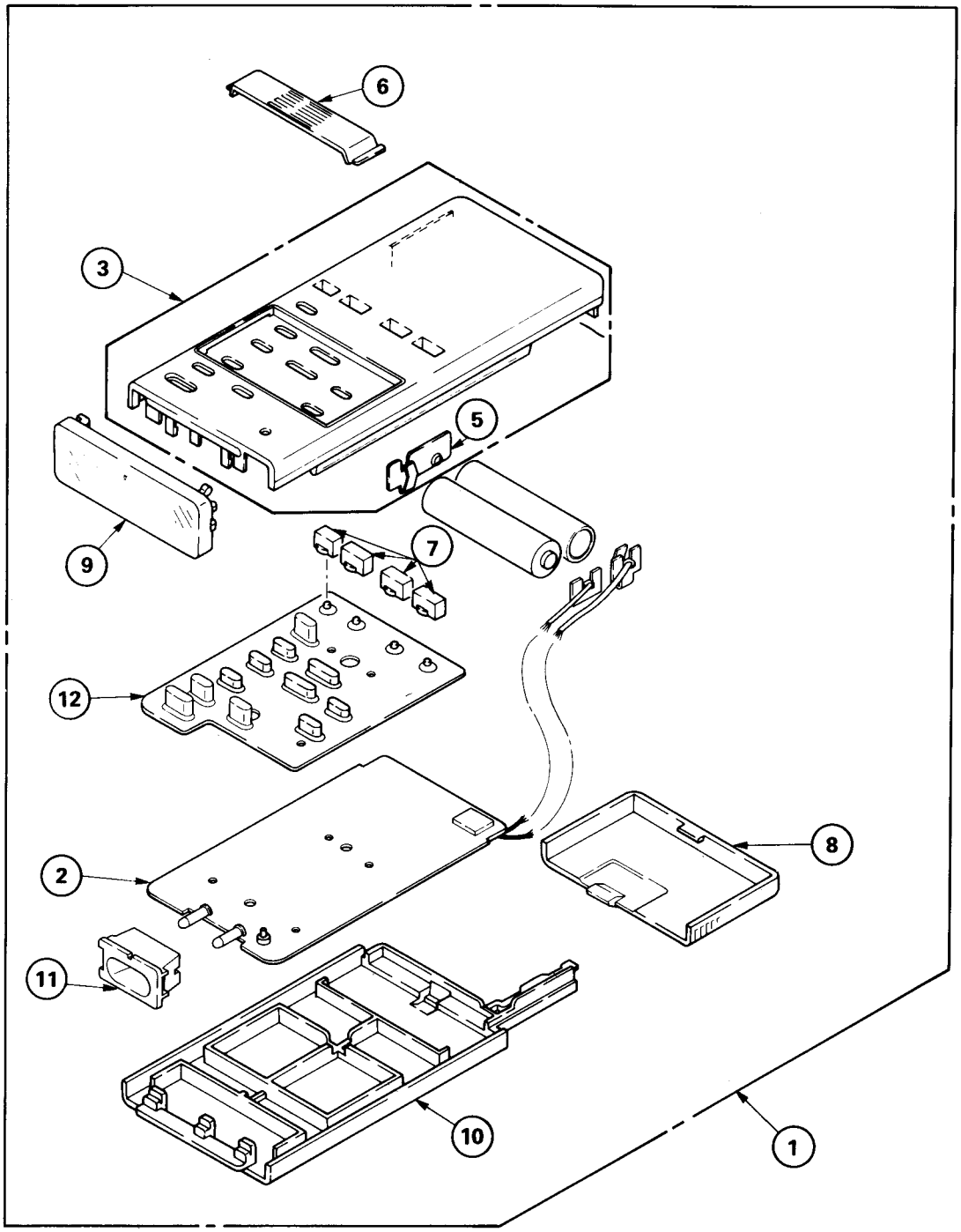

Pos.-Nr.	ET-Nummer	Beschreibung	Bemerkung
1	A-6701-232-A	COMMANDER ASSY (SAX-98), REMOTE	2—12
2	♦1-606-434-00	IR-7 BOARD	
3	X-2298-401-0	CASE (G) ASSY, UPPER	5
5	4-350-925-00	TERMINAL (C), BATTERY	
6	2-290-603-00	CURSOR	
7	2-290-604-00	PUSH BUTTON	
8	2-290-606-00	COVER, BATTERY	
9	2-290-608-00	PLATE, FROSTED	
10	2-290-611-00	CASE, LOWER	
11	2-298-402-00	MIRROR	
12	2-298-404-00	SHEET (G), RUBBER	

5. ERSATZTEILLISTE

Die grau unterlegten und mit dem Zeichen ⚠ versehenen Bauteile sind für die Betriebssicherheit wichtig. Nur durch Originalteile mit der entsprechenden ET-Nummer ersetzen.

Aus Standardisierungsgründen können anstelle der in den Schaltbildern spezifizierten Ersatzteile Vergleichstypen verwendet werden.

Die mit " ● " gekennzeichneten Teile sind nicht auf Lager, weil sie selten benötigt werden. Verzögerungen bei der Lieferung sind möglich.

Alle einstellbaren Widerstände haben die typische Kennlinie B, wenn nicht anders angegeben.

KONDENSATOREN
MF = µF; PF = µµF.

WIDERSTÄNDE
Alle Widerstände sind in Ohm.
F = schwerentflammbar.

SPULEN
MMH = mH; UH = µH.

Pos.-Nr.	ET-Nummer	Beschreibung			Bemerkung
●:	1-606-434-00	PLATINE IR-7 **********			
	2-290-601-00	TERMINAL (A), BATTERY			
	2-290-602-00	TERMINAL (B), BATTERY			
		KONDENSATOREN			
C1	1-161-313-00	CERAMIC	150PF	10% 50V	
C2	1-161-313-00	CERAMIC	150PF	10% 50V	
		DIODEN			
D1	8-719-901-44	DIODE SLP144B			
D2	8-719-193-03	DIODE SE303AX			
D3	8-719-193-03	DIODE SE303AX			
		IC			
IC1	8-759-600-07	IC M50119P			
		TRANSISTOR			
Q1	8-729-378-84	TRANSISTOR 2SD788			
		WIDERSTÄNDE			
R1	1-246-766-00	CARBON	39	1/8W	
R2	1-246-753-00	CARBON	3.3	1/8W	
R3	1-246-753-00	CARBON	3.3	1/8W	
R4	1-246-780-00	CARBON	560	1/8W	
		QUARZ			
X1	1-527-476-00	OSCILLATOR, CERAMIC			

****

ZUBEHÖR UND VERPACKUNGSMATERIAL
****

Pos.-Nr.	ET-Nummer	Beschreibung	Bemerkung
	3-701-622-00	BAG, POLYETHYLENE	

Abweichende Ersatzteile für die WEGA-Fernbedienung RM-V1

Pos.-Nr.	ET-Nummer	Beschreibung
1	A-6701-236-A	COMMANDER ASSY, REMOTE
3	X-2364-709-0	CASE ASSY, UPPER
7	2-290-604-21	BUTTON, PUSH
8	2-290-606-11	COVER, BATTERY
10	2-290-611-11	CASE, LOWER

Autorisierte Kundendienststellen des S W S

Hubert Mouhlen
Am Bach 9

5100 Aachen

Telefon 0241/551821

H.J. Bleckmann
Detmolder Straße 14

1000 Berlin 31

Telefon 030/8536890

K.H. Pflock
Heeper Straße 121 A

4800 Bielefeld 1

Telefon 0521/323216

John GmbH
Georg-Wulf-Straße 10 B

2800 Bremen 1

Telefon 0421/551083

Gehado Elektronik GmbH
Auf dem Heiken 5

4600 Dortmund 15

Telefon 0231/37611
Telex 0822860

B + B Video-Hifi GmbH
Oberbilker Allee 113

4000 Düsseldorf

Telefon 0211/784433

Bernd van Beveren
Wuppertaler Straße 12

4300 Essen 1

Telefon 0201/473381

Johann Voglhuber
Gartenstraße 5

7012 Fellbach

Telefon 0711/573700

Fritz Franke
Sautierstraße 46

7800 Freiburg

Telefon 0761/508804

Fischer + Winkler
Alsterkrug-Chaussee 547

2000 Hamburg 63

Telefon 0421/551083

TV-Sofort-Fernsehdienst GmbH
Wagenerstraße 12-13

3000 Hannover 1

Telefon 0511/13053

Fritz Franke
Lotzbeckstraße 9

7500 Karlsruhe 21

Telefon 0721/578017
Telex 07825631

Friedhelm Mantel
Harleshäuser Straße 26

3500 Kassel

Telefon 0561/62021

Werner Nizze
Jungfernstieg 7

2300 Kiel 1

Telefon 0431/92849

Dabelstein + Lubos GmbH
Siegburger Straße 51

5000 Köln 21

Telefon 0221/814437

Bruno Mohr
D7, 6-7

6800 Mannheim 1

Telefon 0621/24935
Telex 0462399

Tele Radio GmbH
Dieselstraße 14

6052 Mülheim (Main)

Telefon 06108/68477

Hans Kleiner
Veldener Straße 82

8000 München 60

Telefon 089/568674

Gröniger + Co.
Grevenerstraße 14

4400 Münster

Telefon 0251/22222

Alfred Semler
Max-Eyth-Straße 2

7910 Neu-Ulm

Telefon 0731/78139

Franz Denzel
Leinerweg 3

7980 Ravensburg

Telefon 0751/31281

H. Schneider
Trupacher Straße 13

5900 Siegen

Telefon 0271/370232

Sony-Wega-Servicestationen

DEUTSCHLAND

SWS-Berlin
Uhlandstraße 122

1000 Berlin 31

Telefon 030/870581

SWS-Fellbach
Höhenstraße 10

7012 Fellbach

Telefon 0711/580070
Telex 07254742

SWS-Frankfurt
Berner Straße 91-95

6000 Frankfurt 56

Telefon 0611/5072075
Telex 0416250

SWS-Hamburg
Borsteler Chaussee 85

2000 Hamburg 61

Telefon 040/51126112
Telex 0213871

SWS-Köln
Hugo-Eckener-Straße 20

5000 Köln 30

Telefon 0221/5966-1
Telex 08881626

SWS-München
Industriestraße 10 A

8034 Germering

Telefon 089/846053

SWS-Nürnberg
Lübener Straße 6

8500 Nürnberg

Telefon 0911/80156 + 7

ÖSTERREICH

SONY Ges. mbH
Hauffgasse 24

A-1111 Wien

Telefon 0222/554331
Telex 136913

Printed in Belgium. SEC. 9-972-168-51/11/LL. Änderungen vorbehalten.